CHAPEAU DE VENTILATION

CVN160

NOUVEAU

M.E.P
Les Matériaux d'aujourd'hui

CVN160

- **Système solide et fiable, solidaire de la charpente**
- **Assemblage de la partie supérieure par simple clic**
- **Membrane EPDM renforcée et auto-adhésive**
- **Adaptateur 5 diamètres recoupable**
- **Moustiquaire intégrée**
- **3 coloris**

SPÉCIFICATIONS TECHNIQUES

Référence :	CVN160
Matière :	Chapeau PVC
Diam. extérieur :	160mm
Diam.intérieur :	80 -100 -125 -150-160mm
Dimensions Solin :	450 x 500 mm
Matière Solin :	- Membrane EPDM renforcé - sous-face en butyle auto-adhésif
Garantie :	10 Ans
Coloris :	Anthracite / Tuile / Brun (solin coloris ardoise)

3 COLORIS

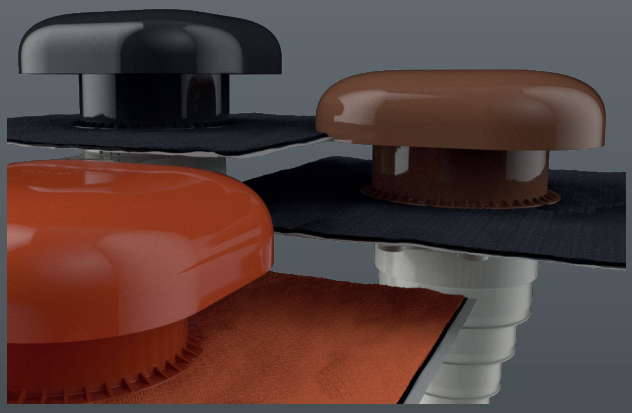

Attention ! Ne convient pas aux VMC Gaz

PRECONISATIONS DE POSE →

PRÉCONISATIONS DE POSE

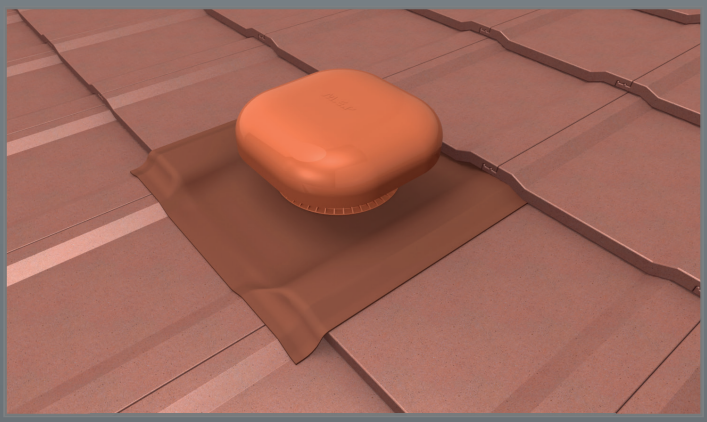

INCLUS

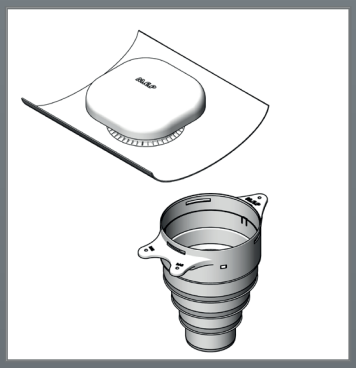

NÉCESSAIRE DE MONTAGE

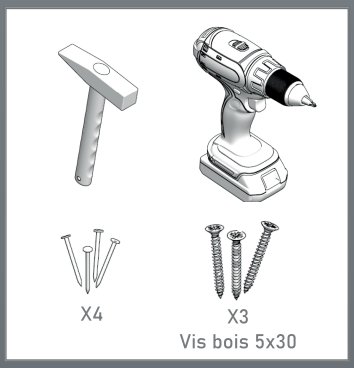

MISE EN OEUVRE

Le support doit être sec et dépoussiéré.

⚠ ENLEVER LA MOUSTIQUAIRE POUR POSE SUR HOTTE ASPIRANTE ⚠

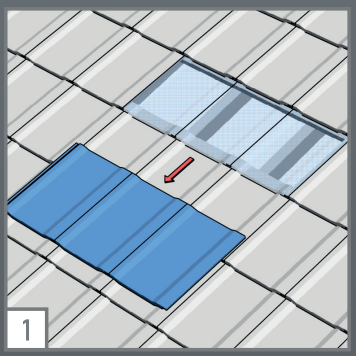

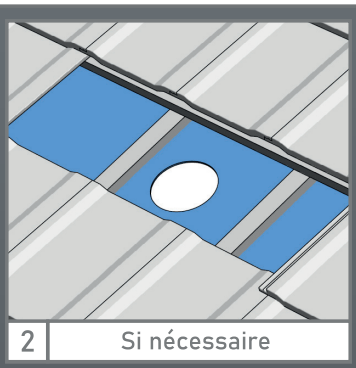

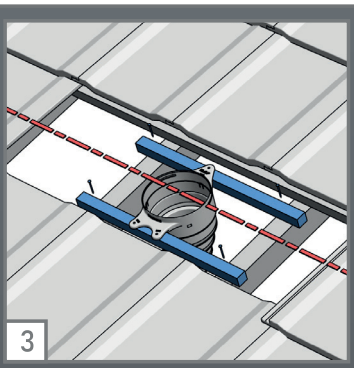

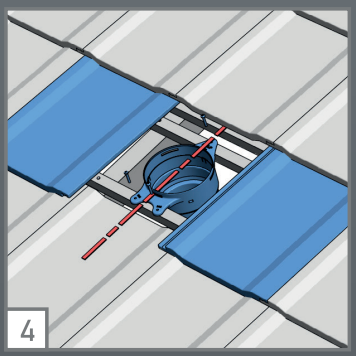

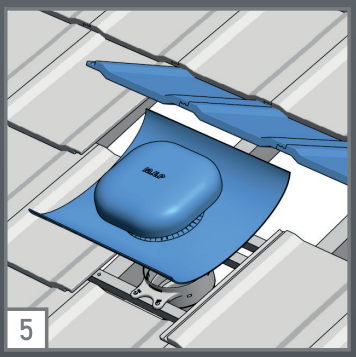

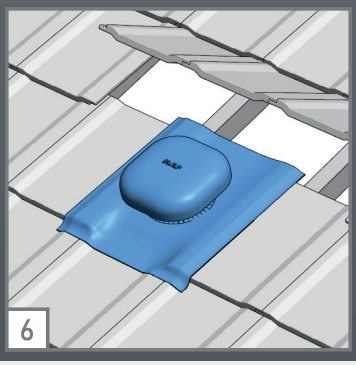

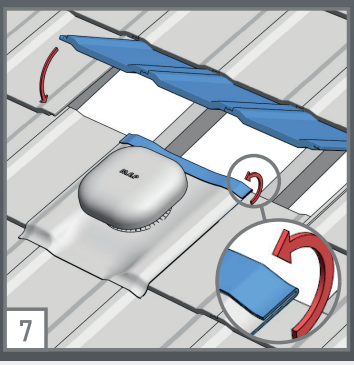

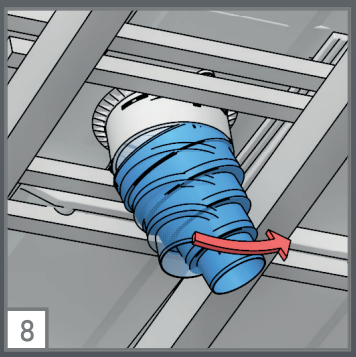

1	Déplacer la ou les tuiles de l'emplacement défini pour le chapeau, ainsi que les tuiles adjacentes.
2	Si nécessaire, découper l'écran de sous-toiture et/ou l'isolant pour permettre le passage du conduit.
3	Clouer deux liteaux horizontaux en vous aidant du support. Utiliser les mêmes liteaux que ceux des tuiles.
4	Repositionner les tuiles adjacentes et fixer le support à l'aide de 3 vis. Respecter les repères "Haut" et "Bas"
5	Relever les tuiles supérieures, retirer la protection de l'adhésif, et clipser le chapeau sur son support.
6	Maroufler la bande de solin sur les tuiles latérales et inférieures, celle-ci doit épouser au mieux la forme des tuiles.
7	Replier le haut du solin sous les tuiles supérieures et repositionner ces dernières.
8	Pour retirer le réducteur, le faire basculer en appuyant sur le coté. **Couper le réducteur au diamètre du conduit choisi.** Pour le réinstaller, insérer par le dessous puis tourner jusqu'à entendre un "clic". Vérifier qu'il soit bien fixé.

Version 1 - Décembre 2019