POTEAU AXOR®

Idéal pour la pose des panneaux AXIS® S et AXIS® C en petites hauteurs, AXOR® Classic, AXOR® Symphony et AXOR® Sûreté

POTEAU POUR CLÔTURE DE DÉLIMITATION

Fiabilité

- *Système indémontable une fois posé.*

Multifonction

- *Un poteau unique pour toutes les configurations (départ, intermédiaire, angle).*

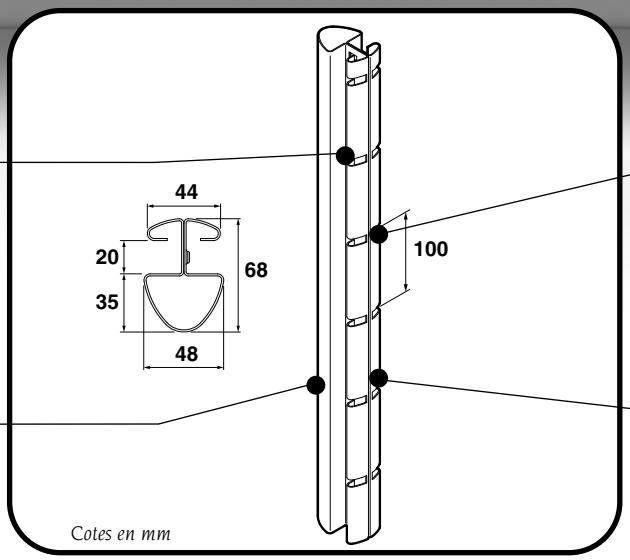

Adaptabilité

- *S'adapte à toutes les contraintes du terrain (courbe, angle, dénivelé).*

Qualité de finition

- *Acier galvanisé à chaud double face selon* NF EN 10147 *et plastifié* Haute Adhérence.

CONFIGURATIONS DE POSE

• Pose avec poteaux soudés sur platine*

- Adaptée à la pose sur muret ou au sol (dalles béton).
- Evite d'endommager une dalle ou un muret existants.

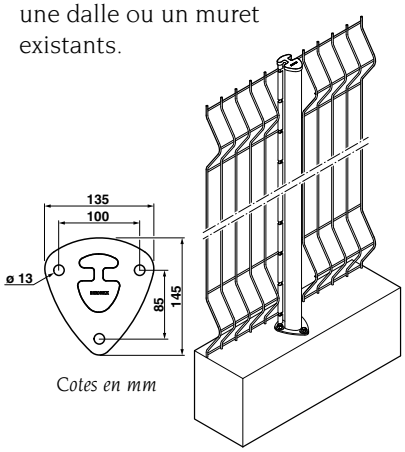

• Pose avec plaque de soubassement

- Plus de propreté et de facilité d'entretien du site, plus grande protection en partie basse.
- Sur simple demande, nous vous fournissons des croquis afin de faire réaliser les plaques de soubassement par un spécialiste.

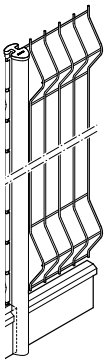

• Fixation murale

- Permet un départ directement à partir d'un mur ou d'un portail.

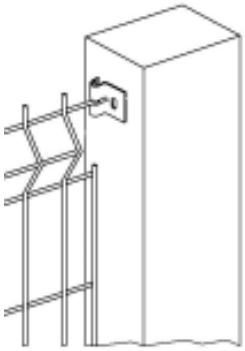

** Cette option est disponible dans les 200 coloris RAL et dans les 10 nuances Collection Elégance®.*

GAMME RAL — COLLECTION Elégance

DIRICKX
HAUTE CLOTURE FRANÇAISE

DIRICKX s.a.s - 53800 CONGRIER - France
TÉL. 33(0)2 43 09 38 38 - FAX 33(0)2 43 09 38 99
http : //www.dirickx.fr - e-mail : info@dirickx.com

EURO RSCG COMPAGNIE - RCS Laval B 403 033 699 - DIRICKX se réserve le droit de modifier à tout moment ses produits afin d'y apporter les améliorations nécessaires - 05/2005