casto

bétonnière
C 160 L

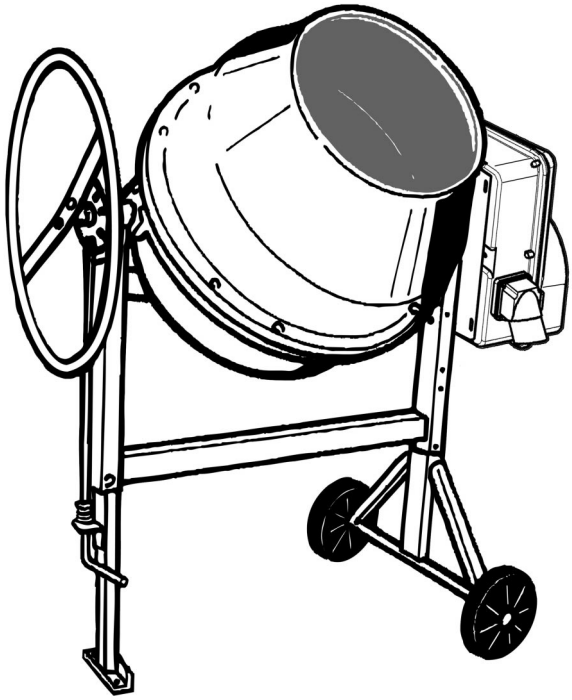

Notice d'emploi et conseils d'utilisation

SOMMAIRE

I - Instructions de sécurité
II - Mise en service
III - Fabrication des bétons et mortiers
IV - Entretien
V - Garantie
VI - Pièces de rechange

Caractéristiques techniques	
Capacité de cuve	160 L
Capacité maxi. de malaxage	140 L
Moteur monophasé 230V/50Hz	
Puissance absorbée	800 W
Longueur	1210 mm
Largeur	700 mm
Hauteur	1340 mm
ø roues pleines	200 mm
Poids avec moteur	58 kg
Puissance acoustique LWA	92 dB

CASTO A DÉVELOPPÉ POUR VOUS CETTE BÉTONNIÈRE :

■ La cuve en tôle emboutie grande résistance et les pales de malaxage sont spécialement conçues pour une capacité et une qualité de malaxage optimum.

■ La capacité est adaptée pour un dosage idéal à partir du sac de ciment de 25 kg.

■ Le volant de grand diamètre et la pédale de blocage au pied diminuent l'effort de basculement.

■ La couronne, totalement protégée, est en matériau composite haute résistance, sans entretien ni réglage.

Pour toutes réclamations ou suggestions :
Service Consommateurs Casto
BP 101 - 59175 Templemars
N° Azur 0 810 104 104
Prix appel local
www.castorama.fr

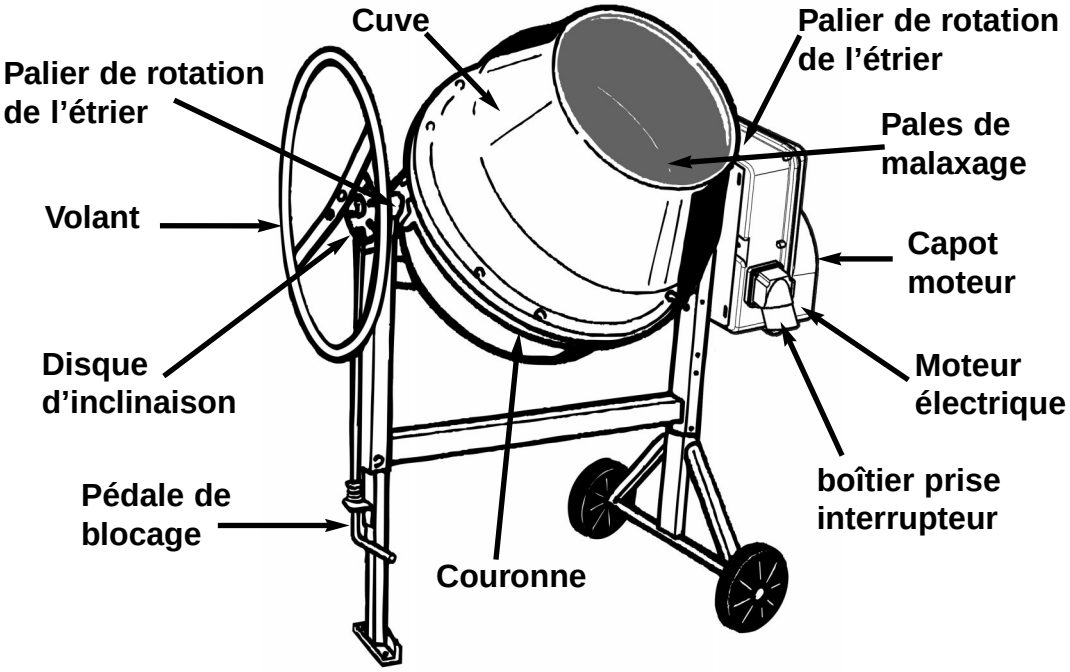

I - INSTRUCTIONS DE SÉCURITÉ

• Prévoir un équipement de protection individuel adapté.

• Vérifier avant la mise en marche de votre bétonnière : que tous les dispositifs de protection sont en place et en bon état. Que personne n'est en contact avec la bétonnière ou à proximité et qu'aucun outil n'est appuyé contre.

• Ne jamais laisser un câble enroulé sur son support, cela provoque des chutes de tension importantes occasionnant une surchauffe du moteur.

• La ligne doit être équipée de fusibles ou disjoncteur pour assurer la protection.

• Eviter de faire tourner à vide une bétonnière équipée d'un moteur électrique monophasé; cela provoque une surchauffe du moteur.

• Ne pas mettre les mains, la tête ou quelconque outil à l'intérieur de la cuve lorsqu'elle est en mouvement.

• Ne jamais faire fonctionner la bétonnière sans ses protections.

• Ne pas brancher et utiliser le moteur électrique hors de son fonctionnement prévu capot fermé.

• Arrêter et débrancher votre bétonnière avant toutes interventions de quelque nature que ce soit.

• N'utiliser le mélangeur de la bétonnière qu'avec des matériaux destinés à la maçonnerie (Tout autre mélange d'ordre chimique ou alimentaire est déconseillé).

• Ne jamais remplacer une pièce défectueuse par une pièce d'une marque différente.

II - MISE EN SERVICE

Placer la bétonnière sur un sol dur et bien horizontal afin d'assurer à la machine une bonne stabilité. Dégager les abords de la machine de tout objet pouvant occasionner un risque accidentel ou gêner l'utilisateur.

Avant de mettre votre bétonnière en marche, vérifier que :

• La tension du réseau est de 230 Volts / 50 Hertz, alternatif sur 2 fils. La capacité minimum du compteur doit être de 5 ampères. Le circuit électrique doit être protégé par un dispositif de protection différentiel de 30 mA.

• Prévoir un câble d'alimentation type H07RN-F souple avec gaîne de caoutchouc et deux conducteurs de section 2,5 mm^2 pour une longueur maximale de 50 m, muni au minimum d'une prise bipolaire destinée au appareil de classe II (matériel classe II : pas de fil de terre). Si la longueur est supérieure à 50 m, prévoir une section de fil supérieure.

Mise en route de la bétonnière

• Bloquez et débloquez la cuve avec la pédale de blocage. Incliner la cuve dans la position adéquate au type de travail désiré (voir chapitre III) par l'intermédiaire du volant.

• Brancher la bétonnière au réseau avec votre rallonge électrique.

• Mettre en marche en appuyant sur l'interrupteur.

• Charger les agrégats, eau et ciment. Votre bétonnière doit toujours être chargée et vidée sans arrêter la rotation de la cuve.

• Ne jamais arrêter ou remettre la bétonnière en marche lorsque la cuve est pleine.

III - FABRICATION DES BÉTONS ET MORTIERS

Le disque d'inclinaison possède 7 crans différents

• Position 1 : ouverture de la cuve vers le haut.

• Position 2 : malaxage à gauche (mortier).

• Position 3 : vidange côté gauche.

• Position 4 : ouverture de la cuve vers le bas.

• Position 5 : vidange côté droit.

• Position 6 : malaxage à droite (mortier).

• Position 7 : malaxage à droite (béton).

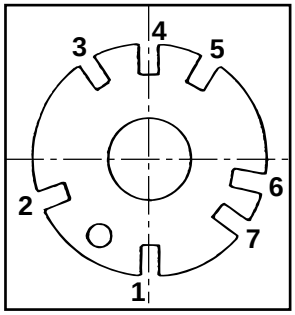

- Positionner la cuve à l'inclinaison choisie (d'un côté ou de

Dosage des bétons et mortiers courants pour 1 sac de ciment de 25 kg			
	Sable 0,2 à 0,5 mm	**Gravier** 20 mm	**Eau**
Béton de fondation (Béton de propreté, semelle)	**50 litres**	**80 litres**	**13 litres** environ
Béton armé courant (dalle de compression)	**30 litres**	**60 litres**	**13 litres** environ
Béton armé (linteau, poutre)	**30 litres**	**50 litres**	**15 litres** environ
Mortier (ass. briques, parpaings)	**60 litres**	**-**	**13 litres** environ
Mortier (enduit, chape)	**50 litres**	**-**	**13 litres** environ
Mortier (scellement de carrelage)	**100 litres**	**-**	**13 litres** environ

l'autre). L'inclinaison la plus proche de l'horizontale donne un meilleur malaxage des matériaux collants (mortiers) mais réduit la capacité.

- Introduire dans la cuve un peu d'eau, ajouter les agrégats (gravier ou sable) puis le ciment. Faire le complément d'eau en cours de chargement. Le tableau de dosage vous guidera dans vos travaux.La quantité d'eau est donnée à titre indicatif, elle dépend du degré d'humidité des agrégats.
- Laisser tourner la cuve une à deux minute environ, pour obtenir un bon mélange. Ne pas prolonger le malaxage au-delà de deux minutes, afin d'éviter de centrifuger les matériaux.
- 1 pelletée = 4 litres , 1 brouette = 60 litres.

Les proportions ci-dessus sont données à titre indicatif et ne peuvent en aucun cas engager la responsabilité du fabricant.

IV - ENTRETIEN

• Après chaque utilisation, nettoyer l'intérieur et l'extérieur de votre bétonnière. Pour la laver avec un jet ou un nettoyeur HP, veiller à ce que les projections d'eau n'atteignent pas le moteur. Pour nettoyer l'intérieur de la cuve efficacement, utiliser une pelletée de gravillons et de l'eau.

• Lubrifier régulièrement les paliers de rotation de l'étrier, accessibles sans aucun démontage.

• Les roulements de la cuve et du pignon d'entraînement sont graissés à vie et ne nécessitent pas d'entretien.

• La couronne est en matériau composite haute résistance, inaltérable, sans entretien ni graissage et participe efficacement à la limitation des nuisances sonores.

• Tension de la courroie : Vérifiez périodiquement la tension de la courroie.

1 - Arrêtez et débranchez votre bétonnière.

2 - Mettez la cuve en position malaxage.

3 - Desserrez les 4 écrous du capot moteur. 4 - Pour faire tendre la courroie, maintenez une pression sur le dessus du capot tout en resserrant les 4 écrous.

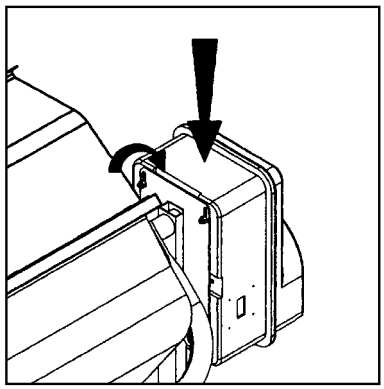

V - GARANTIE

Le Constructeur garantit votre bétonnière pour une durée de 18 MOIS à partir du jour d'achat. Cette garantie assure le remplacement gratuit des pièces qui sont défectueuses par suite d'un vice de construction ou d'un défaut de matériel. Le constructeur se réserve le droit d'expertiser les pièces défectueuses. Aucune garantie n'est accordée pour les défectuosités causées par : une manutention maladroite, une mauvaise utilisation, l'emploi de pièces de rechange étrangères ou d'un mauvais entretien.

Le constructeur décline toute responsabilité en cas de non respect des consignes de sécurité et des règles d'utilisation.

Pour toute demande de garantie, adressez vous à votre revendeur muni de votre preuve d'achat.

CE

Déclaration de conformité

Le constructeur; ALTRAD Saint-Denis - 42750 Saint Denis de Cabanne - France certifie que la bétonnière : **C 160 L**

L_{WA} **92** dB

est conforme à la norme NF-EN/60204 de Juillet 1992, à la directive n° 2000/14/CE du 8/05/00, à la directive européenne n° 98/37/CE du 22/06/98, à la directive européenne n° 73/23/CE du 19/02/73, à la directive européenne n° 89/336/CE du 3/05/89.

Saint-Denis-de-Cabanne, 01/2003

Gilles VOLLAND; Directeur

VI - Pièces de rechange

Pour toute commande, s'adresser au détaillant revendeur de la bétonnière et indiquer le type et la date de fabrication (plaque sur le capot). Préciser la quantité, la désignation et la référence des pièces désirées.

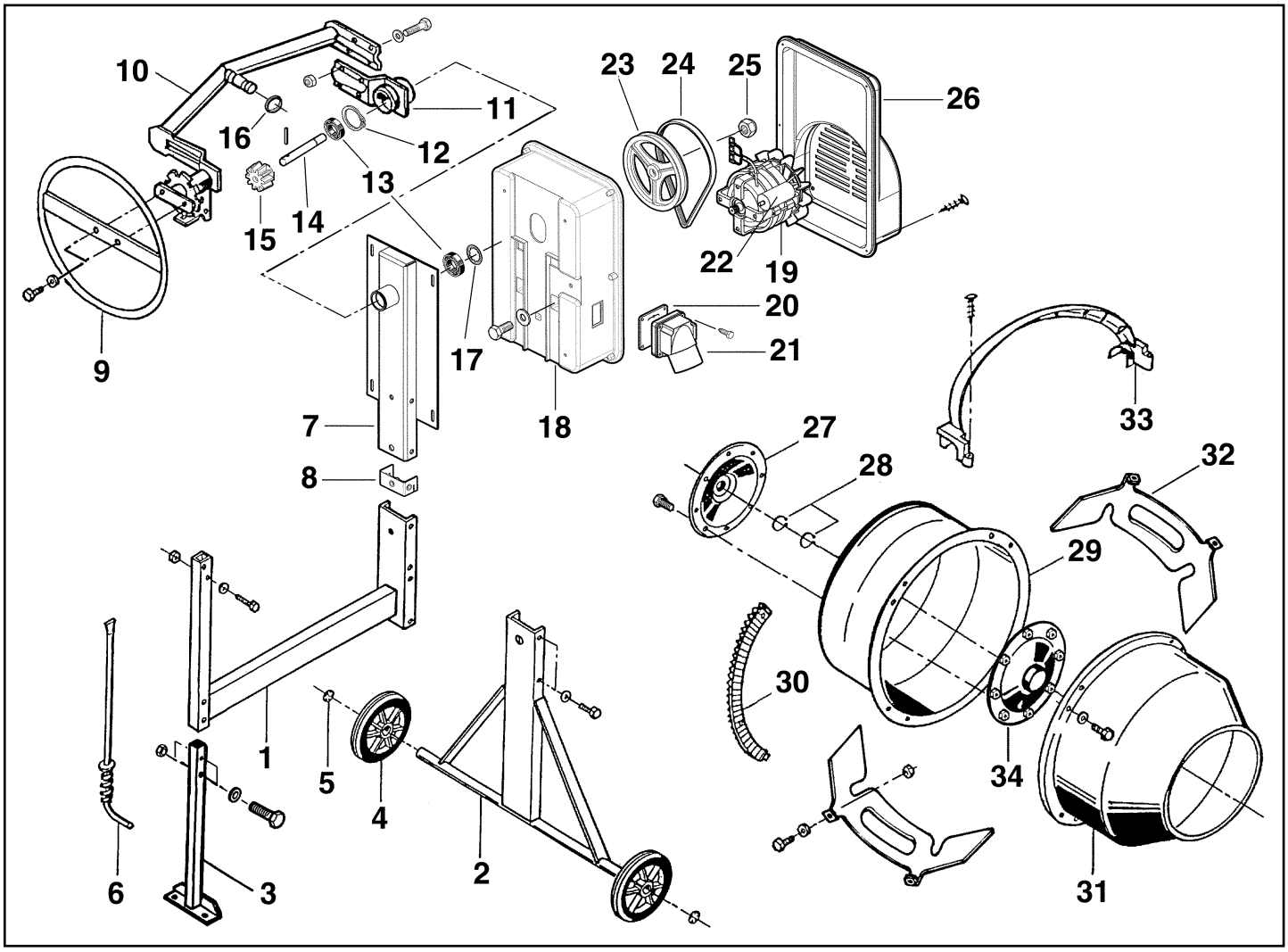

Rep	*Qté*	**C 160 L**	*Désignation*
1	1	391006	Châssis
2	1	391002	Pied arrière
3	1	391001	Pied avant
4	2	331009	Roue Ø 200 mm (ø 20 int)
5	2	009911	Rondelle auto frein Ø 20
6	1	393010	Système de blocage
7	1	391020	Montant côté capot
8	1	393023	Tôle porte-inserts
9	1	393013	Volant
10	1	393002	Etrier
11	1	393009	Plat d'étrier
12	1	009923	Circlips 42 x 1,75 e
13	2	000906	Roulement 6202 2RS
14	1	393022	Axe d'entraînement
15	1	333045	Pignon d'entraînement
	1	009857	Goupille spirale 6 x 36
16	1	394030	Joint
17	1	009909	Anneau dentelé

Rep	*Qté*	**C 160 L**	*Désignation*
18	1	394036	Fond de capot plastique
19	1	394040	Moteur IP0
20	1	394053	Joint de boîtier
21	1	394050	boîtier prise-inter magnét.
22	1	9FCD16	Condensateur 16 mF
23	1	394037	Poulie
24	1	394038	Courroie micro V 610PJ
25	1	009371	Ecrou frein H14
26	1	394035	Porte de capot plastique
27	1	392003	Flasque extérieur
28	2	009916	Circlips 30 x 2 e
29	1	332020	Fond de cuve
30	4	332038	Segment de couronne
31	1	332045	Cône de cuve
32	2	392015	Palette de cuve pliée
33	2	332041	Demi-protection
34	1	392006	Flasque intérieur

Ref. 265123 - Réalisation : ASD 01/2003