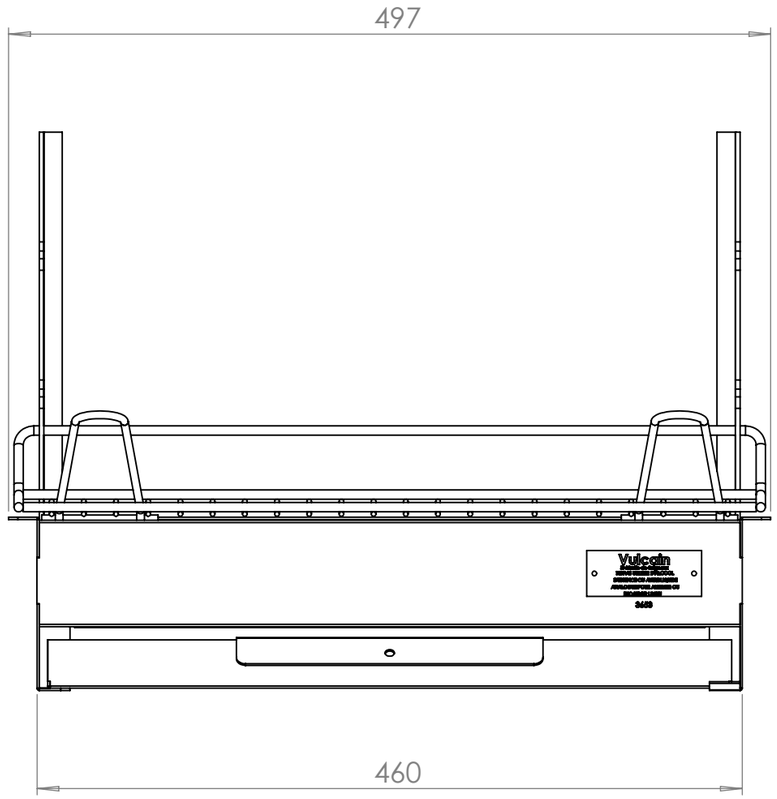

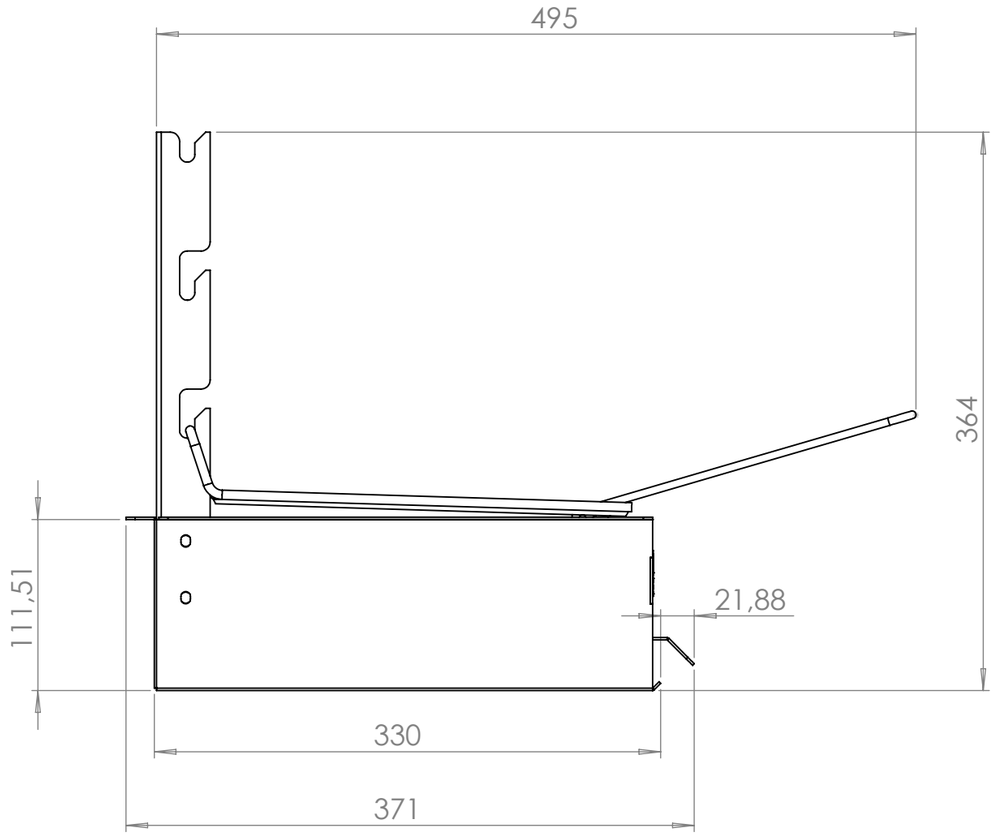

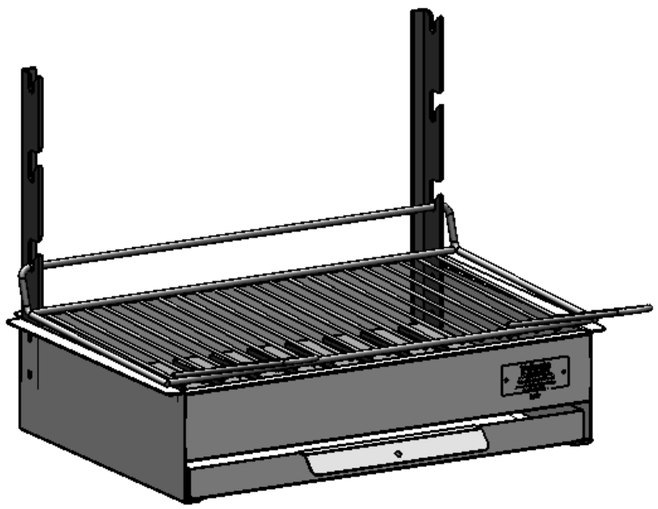

B			
A	02/04/2019	B.Tastet	1° édition
Indice	Date	Dessinateur	MODIFICATIONS

LE MARQUIER

Ensemble : **Barbecue Original Vulcain 48*28 Acier**

Qté : 1

Echelle : 1/4

Matière : Acier

Ref : GBC3653

Indice : **A**

Ce plan est la propriété exclusive de la société LE MARQUIER et ne peut être ni reproduit ni communiqué à des tiers sans autorisation écrite.