Meuleuse Angulaire - 0 603 273 248 - PWS 710

www.powertools-aftersalesservice.com

BOSCH

Article	Référence à 10 chiffres	Déscription	shéma	Prix	Quantité	Groupe de prix
1	1 605 108 127	Carter De Moteur VERT	1	-,-	1	22
2	1 604 220 272	Épanouissement Polaire 220-230V	1	-,-	1	32
3/50	1 606 610 121	Ventilateur	1	-,-	1	11
4	1 607 200 086	Commutateur	1	-,-	1	23
4/10	2 910 110 048	Vis à tête cylindrique DIN 85-AM3x6-CUZN	pas disponible	-,-	2	10
6	2 600 703 012	Manchon Ø6,5-Ø6,9x95 MM	1	-,-	1	13
7	1 601 302 017	Collier De Fixation	1	-,-	1	10
9	1 601 110 787	Plaque De Marque	1	-,-	1	14
12	1 607 328 029	Filtre D'antiparasitage	1	-,-	1	18
13	2 600 905 032	Roulement A Billes Rigide 7x19x6	1	-,-	1	17
14	1 600 905 032	Roulement A Billes Rigide 8x22x7	1	-,-	1	18
17	1 601 110 788	Plaque De Marque	1	-,-	1	14
18	1 604 611 026	Ressort De Compression	1	-,-	1	10
22	1 602 319 002	Curseur De Reglage	1	-,-	1	11
23	1 602 026 057	Poignee D'interrupteur NOIR	1	-,-	1	11
25	1 600 508 005	Couvercle De Carter VERT	1	-,-	1	16
26	1 600 502 020	Douille Caoutchouc	1	-,-	1	11
27	1 600 206 025	Bague En Caoutchouc	1	-,-	1	12
29	1 601 328 005	Deflecteur D'air	1	-,-	1	12
31	2 916 660 013	Anneau de retenue DIN 472-32x1,2 MM	1	-,-	1	11
32	1 603 523 110	Broche De Rectifieuse M14, SW17	1	-,-	1	20
33	3 600 210 124	Joint torique 46,0x1,1 MM ROUGE	1	-,-	1	11
35	1 600 136 010	Rondelle De Compensation 0,2 MM ÉPAIS	1	-,-	1	10
35	1 600 136 011	Rondelle De Compensation 0,3 MM ÉPAIS	1	-,-	1	10
35	1 600 136 012	Rondelle De Compensation 0,1 MM ÉPAIS	1	-,-	1	10
36	1 600 150 011	Rondelle Elastique	1	-,-	1	10
37	1 600 290 016	Bague D'etancheite	1	-,-	1	12
38	1 606 333 601	Couronne D'angle Z=36	1	-,-	1	22
39	1 604 652 013	Ressort Spiral	1	-,-	2	11
40	2 916 660 009	Anneau de retenue DIN 472-25x1,2MM	1	-,-	1	13
41	1 600 910 018	Douille à aiguilles Ø8xØ12x8 MM	1	-,-	1	16
42	1 600 905 006	Roulement A Billes Rigide 12x32x10	1	-,-	1	24

Article	Référence à 10 chiffres	Déscription	shéma	Prix	Quantité	Groupe de prix
43	1 606 333 242	Roue Conique Z=11	1	-,-	1	36
45	1 603 300 016	Ecrou Hex M7, SW10	1	-,-	1	11
47	2 910 211 018	Vis à Tôle DIN 7971-ST3,9x13-F	1	-,-	1	10
48	2 910 211 005	Vis à Tôle DIN 7971-ST2,9x9,5-F	1	-,-	4	10
49	1 603 435 026	Vis autotaradeuse p. défo	1	-,-	4	11
50	2 912 401 420	Vis à Tôle DIN7981-ST3,9x19-F-Z	1	-,-	1	10
53	1 604 448 015	Cable De Connexion	1	-,-	1	10
54	1 604 448 016	Cable De Connexion	1	-,-	1	10
55	2 912 401 420	Vis à Tôle DIN7981-ST3,9x19-F-Z	1	-,-	4	10
100	1 601 110 471	Plaquette Indicatrice	1	-,-	1	13
105	1 601 110 470	Plaquette Indicatrice	1	-,-	1	11
107	1 600 210 044	Joint torique 4,5x1,0 MM BLEU	1	-,-	1	10
650/30	1 607 950 052	Cle A Ergots	2	-,-	1	15
650/50	1 605 703 099	Flasque Ø22,2x42 MM	2	-,-	1	-
650/50/20	1 600 210 039	Joint torique 20,35x1,78 MM	2	-,-	1	10
652	2 605 510 080	Capot De Protection Ø 125 MM	2	-,-	1	29
652/20	2 910 022 197	Vis à tête cylindrique DIN 84-M 6x16-8.8	2	-,-	1	10
652/20	2 910 141 197	Vis cyl SixPans Creux CHC DIN 912-M6x16-8.8	2	-,-	1	10
700	1 607 000 172	Jeu De Pieces Ø 125 MM	2	-,-	1	-
700/10	1 605 510 113	Capot De Protection Ø 125 MM	2	-,-	1	-
700/10/20	2 910 022 197	Vis à tête cylindrique DIN 84-M 6x16-8.8	2	-,-	1	10
700/10/20	2 910 141 197	Vis cyl SixPans Creux CHC DIN 912-M6x16-8.8	2	-,-	1	10
700/20	1 608 135 004	Chariot De Guidage	2	-,-	1	-
700/20/30	2 910 281 158	Boulon A Tete Bombee DIN 603-M 5x16	2	-,-	2	11
700/20/40	2 915 191 105	Ecrou A Oreilles M 5 DIN 315-G-5	2	-,-	2	15
700/20/50	1 604 643 004	Ressort De Compression	2	-,-	2	13
700/30	1 907 950 006	Tournevis Coude DIN 911-SW5 NOIR	2	-,-	1	15
750/10	2 602 025 067	Poignee Auxiliaire M10, Ø32,5x105 MM	2	-,-	1	15
750/20	1 603 340 040	Ecron Tendeur M14	2	-,-	1	-
753	1 603 340 027	Ecrou De Blocage Rapide M14, SDS-CLIC	2	-,-	1	37
803	1 604 010 429	Induit Avec Ventilateur 220-230V	1	-,-	1	39
805	1 607 000 386	Câble d alimentation EU 230V 4,15m 2 x 1,0mm H05 RN-F	1	-,-	1	26
810	1 607 014 116	Jeu De Balais	1	-,-	1	23
813	1 607 000 253	Bouton-Poussoir NOIR	1	-,-	1	12
816	2 601 323 021	Porte-Balais	1	-,-	2	11
821	1 605 806 480	Carter D'engrenages	1	-,-	1	36
828	1 607 000 936	Flasque De Palier	1	-,-	1	29
888	1 601 106 032	Plaque signalétique 26x52 MM	1	-,-	1	13

Instructions de lubrification pour le produit : Meuleuse Angulaire - 0 603 273 248 - PWS 710

Pos.	Déscription	Instructions	Lubrifiant	Quantité
	LOGEMENT DE L'ENGRENAGE	GRAISSER LES PARTIES, REMPLIR LE RESTE DANS L'ESPACE D'ENGRENAGE	1.605.430.003 Bosch	9-11 g
38,3	Roue conique/pignon	GRAISSER LES DENTS	1.605.430.003 Bosch	
41	DOUILLE D'AIGUILLE	* REMPLIR DE 1/2	1.605.430.003 Bosch	
	.	* SI ROULEMENT N'EST PAS GRAISSÉ	1.605.430.003 Bosch	
41	PALIER LISSE	* fourni imprégné, si non graissé, laisser tremper 3 heures dans de l'huile	3.605.430.003 Bosch	
13,14,42	ROULEMENT À BILLES À GORGES PROFONDES	* REMPLIR À 2/3	1 615 430 020 Bosch	
	.	* SI ROULEMENT N'EST PAS GRAISSÉ	1 615 430 020 Bosch	
37,668	BAGUE À LÈVRES	HUILER	SAE 20 W HUILE MINÉRALE (DISPONIBLE DANS LE COMMERCE)	
26,27	RONDELLE INTERMÉDIAIRE	HUILER	SAE 20 W HUILE MINÉRALE (DISPONIBLE DANS LE COMMERCE)	
26,27	DOUILLE EN CAOUTCHOUC / RONDELLE EN CAOUTCHOUC	HUILER	SAE 20 W HUILE MINÉRALE (DISPONIBLE DANS LE COMMERCE)	
68	BAGUE À LÈVRES	REMPLIR L'ESPACE VIDE ENTRE LES LÈVRES D'ÉTANCHÉITÉ	1.615.430.001 Bosch	
29, 71	PARTIES GLISSANTES	ENDUIRE LES SURFACES DE GLISSAGE, GRAISSER LES PARTIES	1 615 430 020 Bosch	
824 (24)	ARBRE CANNELÉ / PARTIES	Groupes de composants sont fournis graissés	1 615 430 020 Bosch	
830(30) (23,24,30/1,35,36,51,65)	PALIER D'ENTRAÎNEMENT / PARTIES	Groupes de composants sont fournis graissés	1 615 430 020 Bosch	
30/1	CAGE DU BUTÉE À AIGUILLES	Pièce est fournie graissée	1 615 430 020 Bosch	
66	PALIER LISSE	Pièce est fournie graissée	1 615 430 020 Bosch	
46/04,55,56,57,58,59,60	RONDELLE ÉLASTIQUE	HUILER	SAE 20 W HUILE MINÉRALE (DISPONIBLE DANS LE COMMERCE)	
54	DOUILLE EN CAOUTCHOUC	HUILER	SAE 20 W HUILE MINÉRALE (DISPONIBLE DANS LE COMMERCE)	

Informations produit Meuleuse Angulaire - 0 603 273 248 - PWS 710

N° de produit	0 603 273 248
Déscription	251.828; Meuleuse Angulaire
Texte DIN	
ID_Ext_Texte	0
Description_Exploitation	PWS 710
Tension_1	230 V
ID_Produit_Pays	F

Figure - Type E

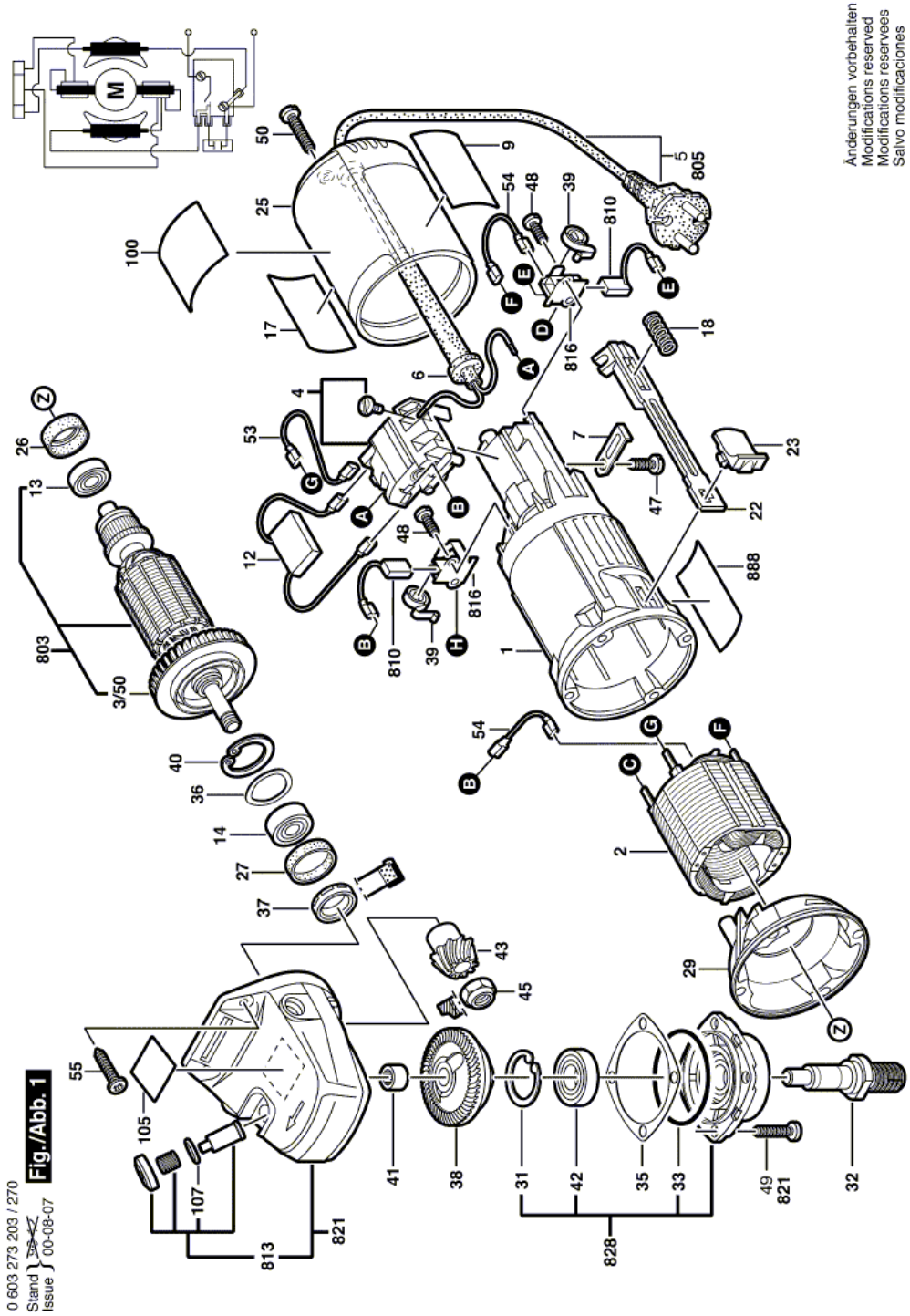
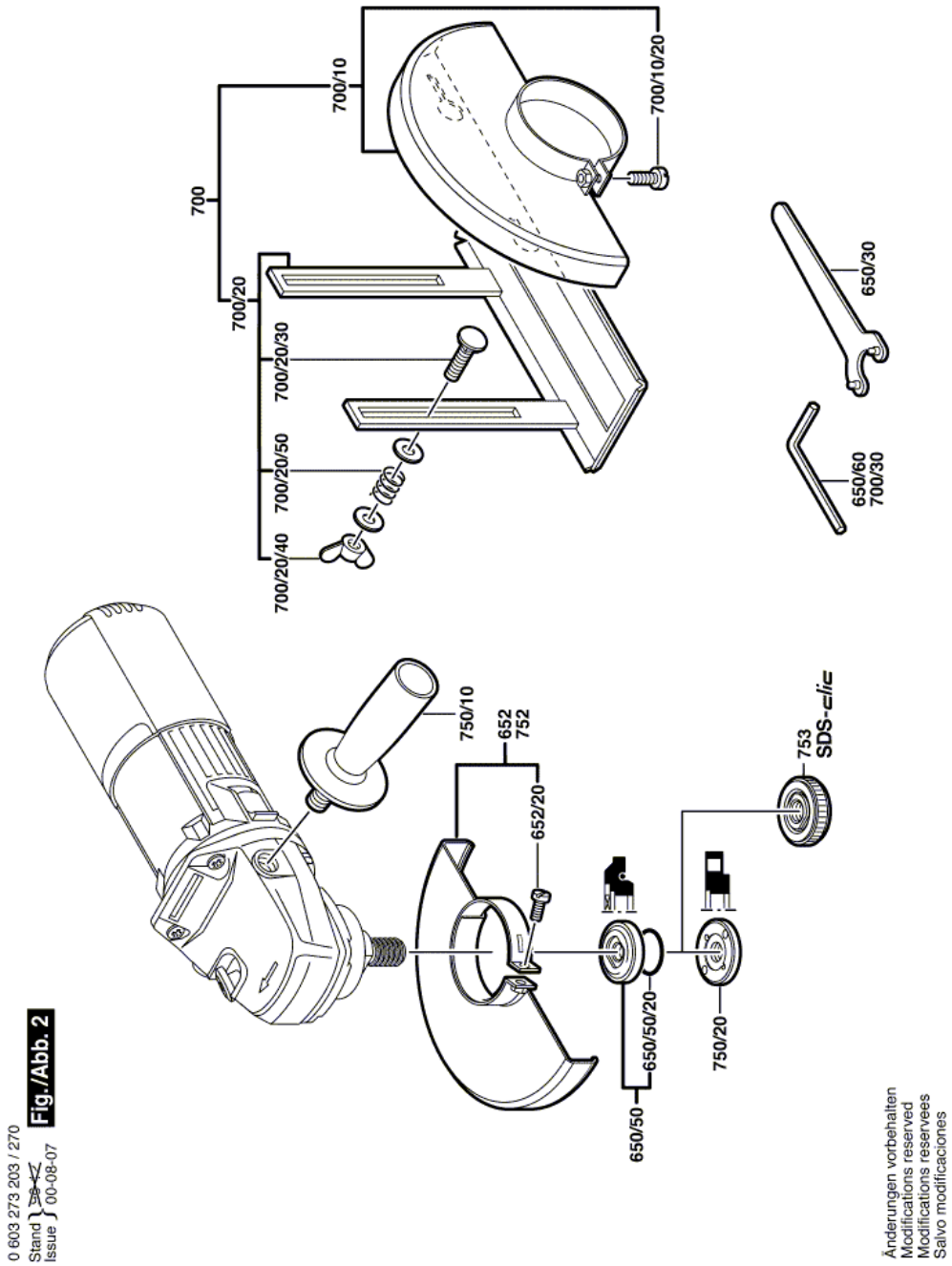
Figure - Type E