Bloc moteur et capot IP 45

Schéma 1

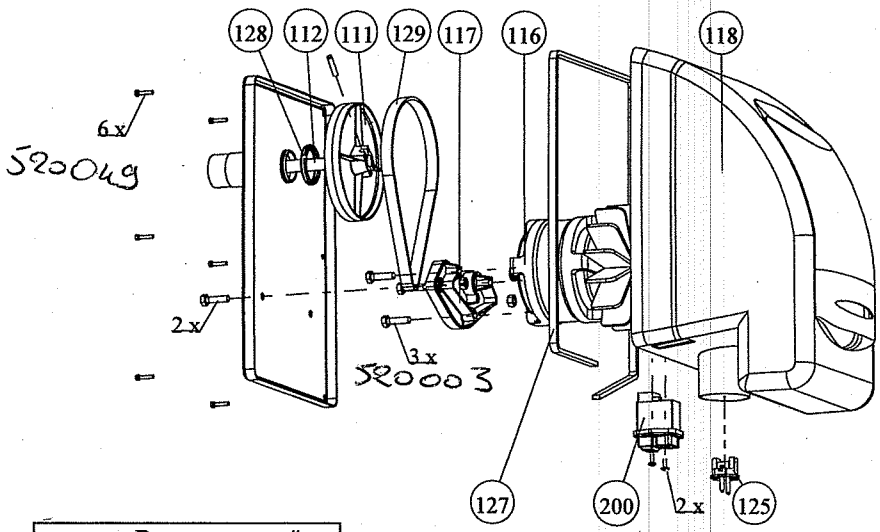

←	B xxx	#
111	132 => 190	800 030
112	132 => 164	200 119
	165 => 190	200 120
117	132 => 190	590 004
118	132 => 190	593 004
125	132 => 190	562 005
127	132 => 190	592 003
128	132 => 190	543 000
129	132 => 190	531 001
200	132 => 190	562 078

116	600 W	561 002
	700 W	561 031
	850 W	561 032

Schéma 2

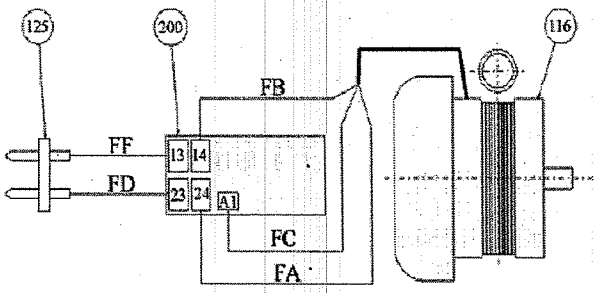

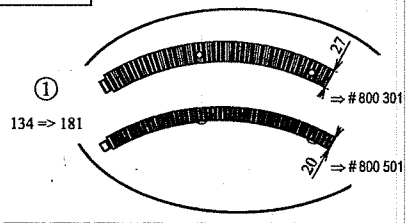

←	B xxx	#
2	132 => 190	800 007
3	132 => 165	800 093
	180 => 190	800 254
3-4	132 => 190	590 002
3-5	132 => 190	543 011
4	132	800 104
	134 => 154	800 108
	150 => 164	800 109
	165	800 110
	180 & 181	800 111
	190	800 112
5	132 => 165	800 102
	180 => 190	800 103
6	132 => 134	800 095
	150 => 154	800 096
	165 => 190	800 097
9	164 => 190	537 002
11	132	800 106
12	132	800 105
13	132 => 154	800 098
256	165 => 190	~~800 180~~ 800332
257	164 => 181	800 333
15	164 => 190	515 000
19	132 => 154	800 176
	164 => 165	800 177
	180 & 190	800 178
20	154 => 190	537 510
501	132 => 170	800 315
502	180 => 190	800 316
34	132 => 190	540 000
35	180 => 190	522 001
44	132 => 190	542 002
46	132 => 154	800 208
	150 => 165	800 209
	180	800 210
	190	550 000
50	(**)	590 000
201	(**)	592 000
202	(*)	590 054

Schéma 3

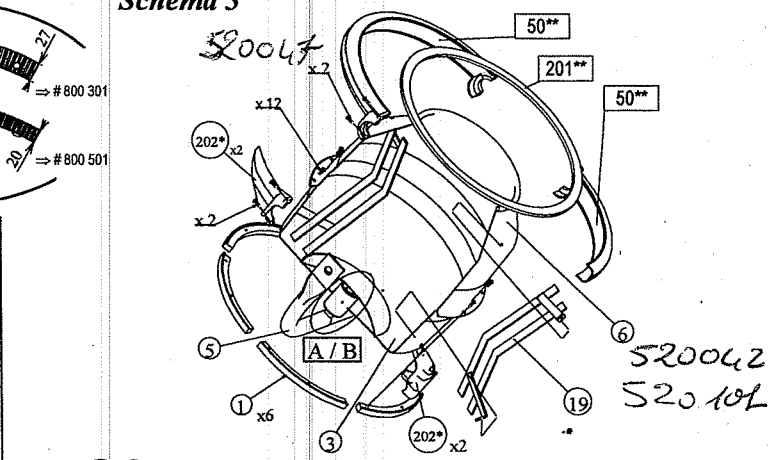

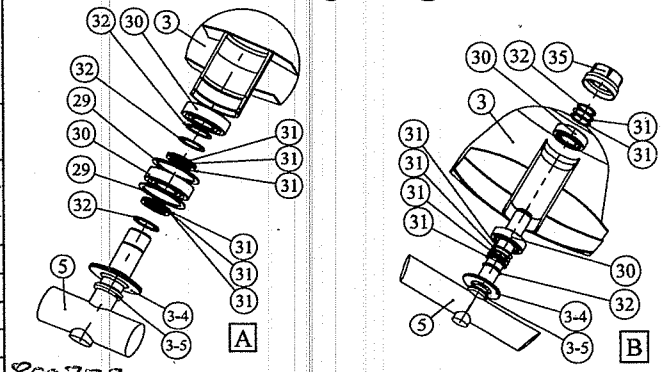

Code 501 = [29 + 30 + 31 + 32]
Code 502 = [30 + 31 + 32]

520054
520101

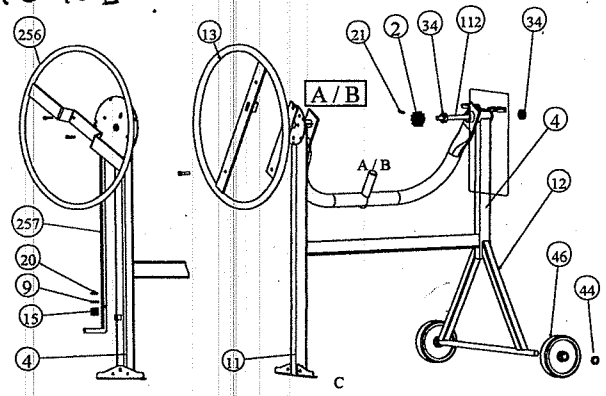

Guy Noël Production - (guy-noel.com)
Fr - 01501 – Ambérieu en Bugey