Brosserie THOMAS s.a.

FICHE TECHNIQUE PRODUIT

REFERENCE	GENCOD
141	3 166720001417

DESIGNATION : *BALAI PAILLE DE RIZ EXTERIEUR 5 FILS POIRE ROULEE*

ENCOMBREMENT DU PRODUIT

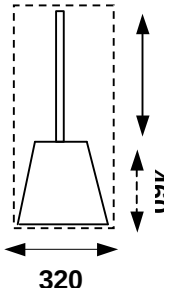

COMPOSANTS

- MANCHE BOIS HETRE
- PAILLE DE SORGHO
- POIRE ROULEE FIXEE PAR FIL DE FER ZINGUE
- CLOU EN FER POUR TENUE DE LA POIRE ROULEE
- FICELLE POLYPROPYLENE POUR COUTURE

PACKAGING

PRESENTATION : ETIQ. ADHESIVE

CONDITIONNEMENT

COLISAGE : 10
Type colis : BOTTE 00
Poids du produit : 0,810 kg

PALETTE :
Nbre colis de base 2
Nbre de couches : 10
Nbre colis au total : 20
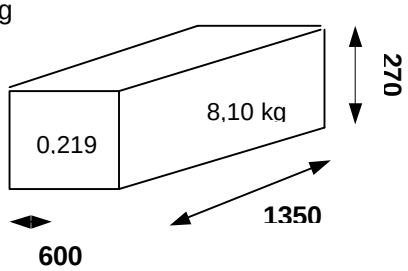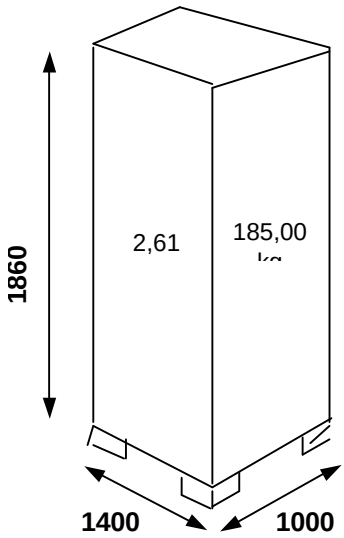
Qté totale : 200