JOINT DE FRACTIONNEMENT DE 40

FICHE TECHNIQUE JDF 01

DESCRIPTION DU PRODUIT :

∞ Profilé en PVC pour joint de fractionnement ou niveau de pose pour dalles béton

COMPOSITION DE LA MATIERE :

∞ Matière recyclée
∞ 80% PVC U
∞ 20% Adjuvant
∞ Stabilisé Calcium Zinc

CARACTERISTIQUES DU PRODUIT :

∞ Profilé extrudé
∞ Hauteur : 400 mm ± 0,5
∞ Longueur : 3000 mm ± 5
∞ Largeur : 250 mm ± 0,3
∞ Paroi : 1 mm ± 0,15
∞ Poids : 220 g le ml ± 5%

	PERFORMANCE	NORME
Masse volumique :	1,50 kg/dm3 ± 0,15	EN-ISO 1183-1 A
Dureté shore D :	81 shore D	EN-ISO 868
Point vicat :	78 °C	EN-ISO 306 B 50
Vieillissement artificiel :	10 GJ/m²	EN-ISO4892 2 méthode A
Taux de cendre :	9 %	EN-ISO3451-5A

COLORIS :

∞ Gris.

NORMALISATION ET GARANTIE :

∞ **Garantie décennale**
∞ Pose selon DTU 13.3

UTILISATION :

∞ Peut être associé au système de pose breveté complet REGLO®
∞ Prévu pour un dallage de 23 à 25 cm
∞ aboutage à l'aide de fers tors de 8, 10 ou 12 mm.
∞ Il est recommandé de stocker nos produits en intérieur et de les utiliser dans les trois ans suivants la date de fabrication.

L'installation de nos produits doit se faire conformément à la notice de pose visible sur notre site www.m-e-p.fr

M.E.P. ZI de la justice, rue de la sucrerie
95 380 VILLERON
Tel : 01 34 68 56 30 Fax : 01 34 72 74 90

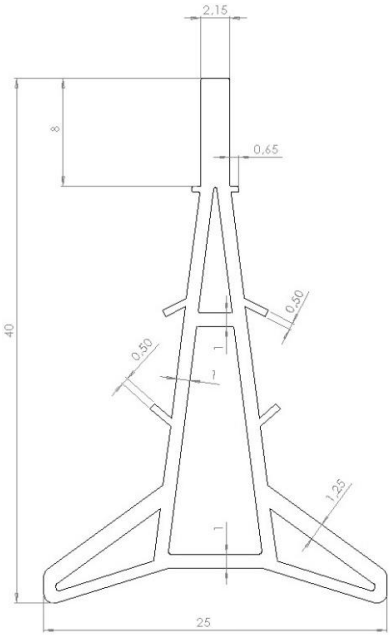

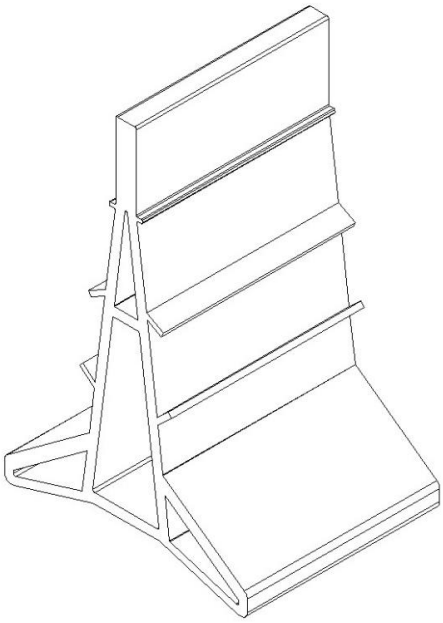

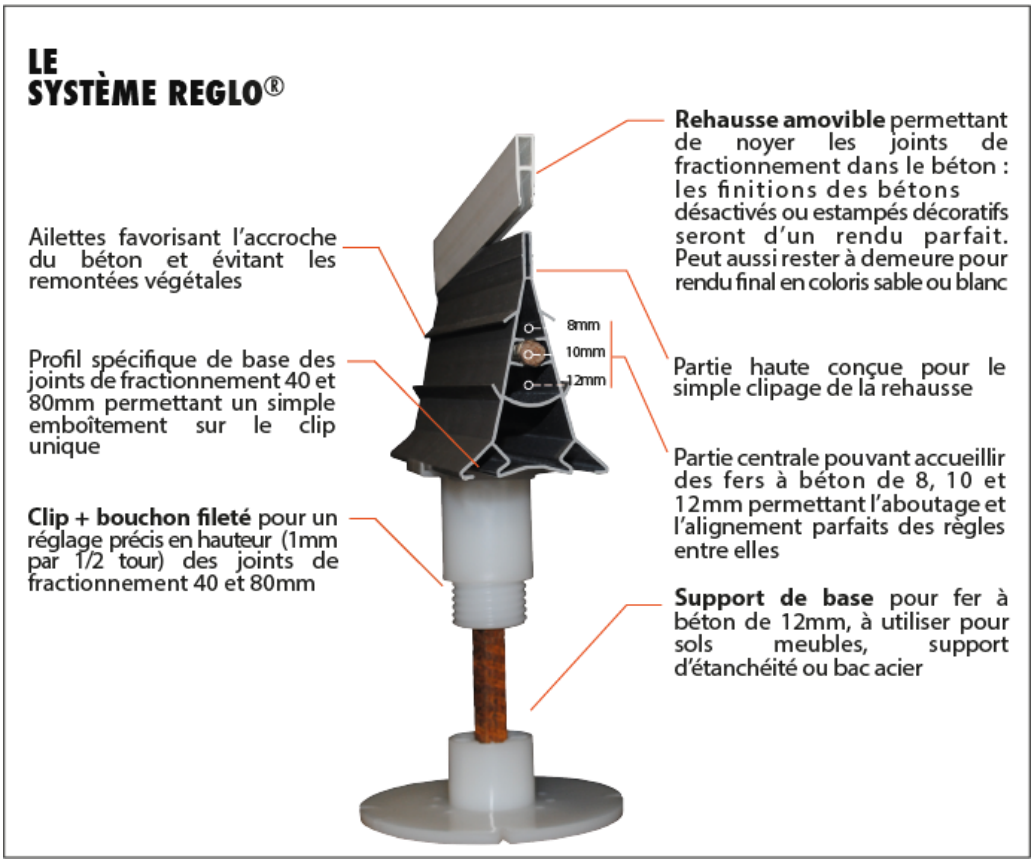

L'installation de nos produits doit se faire conformément à la notice de pose visible sur notre site www.m-e-p.fr

M.E.P. ZI de la justice, rue de la sucrerie
95 380 VILLERON
Tel : 01 34 68 56 30 Fax : 01 34 72 74 90