De janvier 1998 à Mars 2003

Bétonnière B 351

ıimum du compteur doit
es.
e équipée de fusibles ou
assurer la protection du
interrupteur différentiel
otection des personnes.
ıchement est standard.
re câble d'alimentation
² minimum jusqu'à 25m
um pour une longueur
Pour une longueur
une section de fil plus
l'éviter les chutes de
haitable d'avoir la plus
câble possible.
terre du châssis est
tilisation.

■ Remorquage à vitesse routière (90 km/h MAXI)

- Bétonnière sur suspensions remorquable à 90 km/h maximum.
- Plaque de signalisation obligatoire.
- Vérifier la pression des pneus (1,5 à 1,7 bars) et le blocage des roues.
- Accrocher la chaîne de sécurité du Timon au véhicule tracteur. Vérifier l'accrochage du timon dans le fourreau.
- Option : Crochet boule ø 50 mm réf. LZ020

■ Mise en service

Placer la bétonnière sur un sol dur et bien horizontal afin d'assurer à la machine une bonne stabilité.

La bétonnière doit reposer sur ses 4 pieds, les roues et les suspensions ne doivent supporter aucune charge.

Dégager les abords de la machine de tout objet pouvant occasionner un risque accidentel ou gêner l'utilisateur.

■ Bétonnière à Moteur Électrique monophasé

Le moteur de votre bétonnière bénéficie de l'indice de protection **IP54** (protection contre les poussières et les projections d'eau) d'un interrupteur magnétique (Obligation de réenclancher l'interrupteur en cas de coupure accidentelle du courant) et d'un relais thermique (disjoncte, en cas de surchauffe du moteur).

Avant de mettre votre bétonnière en marche, vérifier que :

- La tension du réseau est de 230 Volts sur 2 fils.
- Éviter de faire tourner à vide une bétonnière équipée d'un moteur électrique monophasé, cela provoque une surchauffe du moteur et un déclenchement du relais thermique.

■ Bétonnière à Moteur Essence ou Diesel

- Faire le plein d'essence Super sans Plomb ou de gasoil.
- Pour la mise en route, se conformer aux instructions du fabricant du moteur.
- Contrôler le niveau d'huile avant chaque utilisation (10 W 30 de préférence).
- Pour une bonne aération du moteur, il est indispensable que la bétonnière travaille capot ouvert ou en position ouverture intermédiaire.

■ Préconisation de dosages

Les préconisations de dosage ont été définies suite à des essais de malaxage réalisés avec la société **LAFARGE CIMENTS**. Le tableau ci dessous vous donnent des préconisations de dosages moyens. Les matériaux utilisés sont :

- Ciment Lafarge à usage courant 32,5 (à partir d'avril 2002, les sacs de ciment et chaux sont conditionnés en 25 et 35 kg)
- Gravier, granulométrie environ 25 mm
- Sable, granulométrie 0,2 à 0,5 mm
- Eau

■ Préconisation pour la fabrication des bétons et mortiers

- Positionner la cuve à l'inclinaison choisie. L'inclinaison la plus proche de l'horizontale donne un meilleur malaxage des matériaux collants (mortiers) mais réduit la capacité.

CONSIGNES DE SÉCURITÉ

- Pour les bétonnières tractables, respecter la vitesse de traction donnée par le fabricant.
- Vérifier avant la mise en marche de votre bétonnière, que tous les dispositifs de protection sont en place et en bon état, que personne n'est en contact avec la bétonnière ou à proximité et qu'aucun outil n'est appuyé contre.
- Ne pas mettre les mains, la tête ou quelconque outil à l'intérieur de la cuve lorsqu'elle est en mouvement.
- N'utiliser le mélangeur de la bétonnière qu'avec des matériaux destinés à la maçonnerie (tout autre mélangeur d'ordre chimique ou alimentaire est interdit).
- Arrêter ou débrancher votre bétonnière avant toute intervention de quelque nature que ce soit.
- Ne jamais remplacer une pièce défectueuse par une pièce d'une marque différente.

Bétonnière à Moteur Essence

- Ne pas utiliser une bétonnière Moteur essence pour des travaux souterrains ou dans une bonne zone mal ventilée.
- Ne pas fumer lors du remplissage d'essence.
- Laisser le capot ouvert pour une bonne ventilation.

Bétonnière à Moteur électrique

- Ne jamais laisser un câble enroulé sur son support, cela provoque des chutes de tension importantes occasionnant une surchauffe du moteur et du câble.
- La rallonge électrique utilisée doit être en parfait état ainsi que les prises et fiches de raccordement.

- Introduire dans la cuve la moitié de l'eau nécessaire, ajouter la moitié des agrégats (gravier, sable) puis le ciment. Faire le complément d'agrégats et d'eau.
- Laisser tourner la cuve environ une minutes. Ne pas prolonger le malaxage au-delà afin d'éviter de centrifuger les matériaux.
- 1 pelle = environ 4 litres , 1 brouette = environ 60 litres.

Dosage à titre indicatif, pouvant varier suivant les matériaux régionaux et le degré d'humidité des agrégats.	Gravier (litre)	Sable (litre)	Ciment (kg) (sacs de 35 kg)	Eau(1) (litre)	Débit final(2) (litre)	Dosage (kg/m³)
Béton armé (linteau, dalle de compression)	150	100	70 (2 sacs)	35	200	350
Béton de semelle (fondation)	150	100	50 (1,5 sacs)	25	200	250
Chape de scellement de carrelage		200	50 (1,5 sacs)	25	200	250
Mortier courant (chape, pose de briques, enduits)		200	70 (2 sacs)	35	200	350

(1) Le volume d'eau peut varier suivant le degré d'humidité des agrégats - (2) Débit final = quantité de béton ou mortier utilisable.
Les proportions ci-dessus sont données à titre indicatif et ne peuvent en aucun cas engager la responsabilité du fabricant.

RÉGLAGE DE LA TENSION DE LA COURROIE OU DE LA CHAÎNE

Après 30 heures de fonctionnement, il faut retendre la courroie.
Dévisser légèrement le support moteur. Faire coulisser l'ensemble support et moteur vers le bas jusqu'à obtention d'un réglage correct.

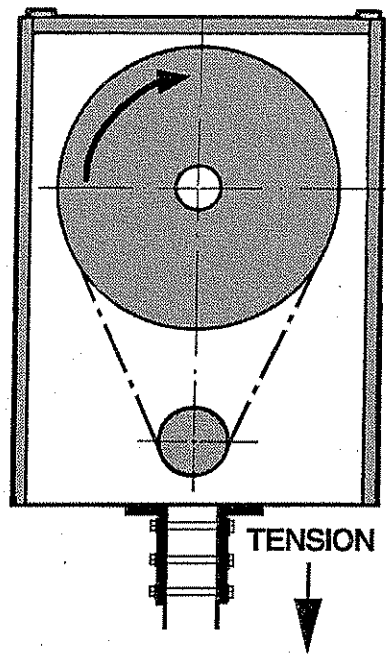

ATTENTION : Ne pas tendre exagérément, car vous fatigueriez inutilement les paliers du moteur et de la bétonnière. La courroie est une pièce d'usure de votre bétonnière, il est prudent d'en prévoir la rechange. Suivant le type de votre bétonnière et du moteur qui l'équipe, reportez-vous à la nomenclature pour les références de ces pièces.

ENTRETIEN

- Après chaque utilisation, nettoyer l'intérieur et l'extérieur de votre bétonnière.

NE PAS LAVER LA BÉTONNIÈRE AU JET, LE CAPOT OUVERT.

- Nettoyer soigneusement votre bétonnière après chaque emploi. Le nettoyage de votre bétonnière est une garantie de longévité.

Pour nettoyer l'intérieur de la cuve efficacement, utiliser une pelletée de gravillons et de l'eau.

- Chaque semaine, remplir tous les graisseurs.
- Graisser sans excès la couronne de cuve suivant l'utilisation.

RÉGLAGE DE LA CUVE

Vérifier l'usure de la rondelle de friction placée entre l'étrier et la cuve. Si l'usure est importante, votre cuve présente du jeu dans le sens longitudinal. Pour rattraper ce jeu, dévisser le capuchon d'axe de cuve, serrer l'écrou à créneaux de 1/4 ou 1/2 tour, remettre la goupille et le capuchon.

GRAISSAGE DE L'AXE DE CUVE

(Les autres graisseurs doivent être remplis régulièrement)

- Mettre la cuve en position verticale (cône de cuve en haut).
- Dévisser le capuchon d'axe de cuve.
- Retirer le cache graisseur entre l'étrier et la cuve.
- Mettre la pompe à graisse.
- Remplir l'axe de cuve de graisse jusqu'à évacuation de l'ancienne graisse.
- Remettre en place le capuchon d'axe de cuve et le cache graisseur.
- Répéter cette opération tous les mois en utilisation continue.

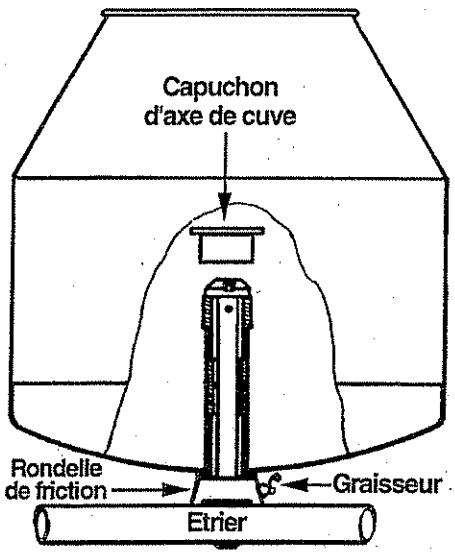

PIÈCES DE RECHANGE

Pour toute commande, s'adresser au détaillant revendeur de la bétonnière et indiquer le type, son numéro et sa date de fabrication (plaque sur le capot). Préciser la quantité, la désignation et la référence des pièces désirées.

MAINTENANCE

Nous conseillons à l'utilisateur un lot de maintenance composé de toutes les pièces indiquées par une flèche dans la colonne QUANTITÉ.

MODIFICATION DU PRODUIT

Soucieux d'améliorer constamment la qualité et l'efficacité de nos produits, nous nous réservons le droit de modifier, en cours de série, le produit ici-décrit.

CE

Déclaration de conformité

Le constructeur,
ALTRAD Saint Denis
42750 Saint-Denis-de-Cabanne
France

certifie que la bétonnière :
B 351

est conforme à la norme EN/60/204 de Juillet 1992, à la Directive Européenne n°89/392/CEE du 14/06/89, modifiée par les Directives n°91/368/CEE du 20/06/91, n°93/44/CEE du 14/06/93 et 93/68/CEE du 22/07/93.

Saint Denis de Cabanne, 05/2002
Gilles VOLLAND
Directeur

GARANTIE

Le Constructeur garantit votre bétonnière pour une durée de 12 MOIS à partir du jour d'achat. Cette garantie assure le remplacement gratuit des pièces qui sont défectueuses par suite d'un vice de construction ou d'un défaut de matériel. Le constructeur se réserve le droit d'expertiser les pièces défectueuses. Aucune garantie n'est accordée pour les défectuosités causées par : une manutention maladroite, une mauvaise utilisation, l'emploi de pièces de rechange étrangères ou d'un mauvais entretien. La garantie des moteurs est accordée par le Fabricant de ceux-ci.

Le constructeur décline toute responsabilité en cas de non respect des consignes de sécurité et des règles d'utilisation.
Pour toute demande de garantie, adressez vous à votre revendeur muni de votre facture d'achat.

Ref. 265109/A - Réalisation : ASD 05/2002

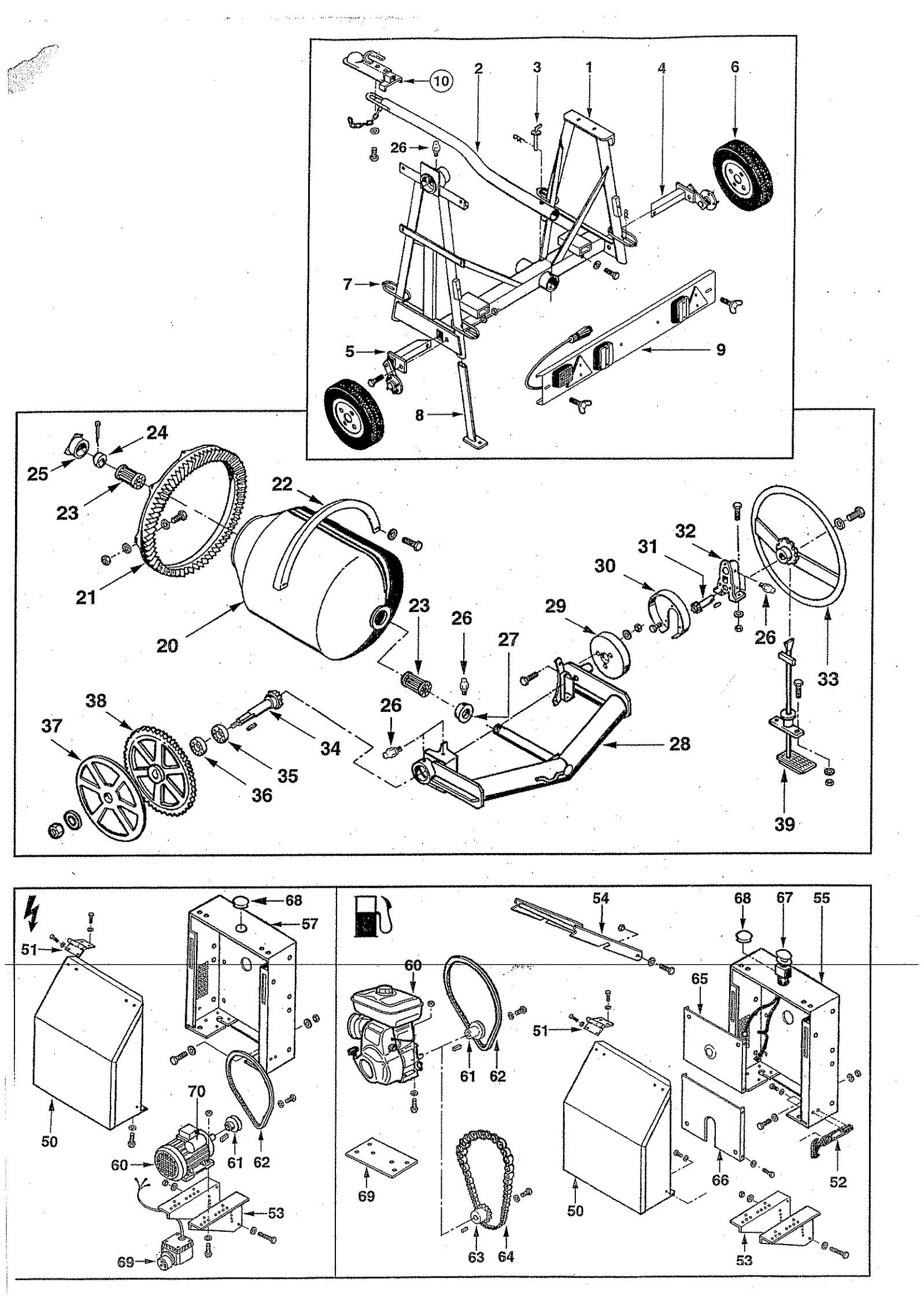
10
2
3
1
4
6
26
7
5
9
8
24
25
23
22
21
20
32
31
30
29
23
26
27
26
26
33
38
37
34
35
36
28
39
68
57
51
50
70
60
61
62
53
69
54
68
67
55
60
65
51
61
62
69
63
64
50
66
52
53

Rep	Qté	Réf	Désignation
1	1	397120	Chassis
2	1	381102	Timon
3	1<	261104	Broche
	1<	009840	Goupille B 2,9
4	1	381017	Demi essieu droit
5	1	381018	Demi essieu gauche
	2	009347	Ecrou H14
	2	009667	Rondelle éventail AZ14
	2	009774	Rondelle Grower W14
	4	009205	Vis H14 25
6	2	381002	Roue ø500x13
7	4	397770	Clavette
	4<	009840	Goupille B 2,9
8	4	271061	Pied télescopique
9	1	397640	Plaque de signalisation
	2	009303	Vis papillon 10 x 20
10	1	LZ020	Opt. crochet boule ø50 mm
20	1	292001	Cuve
21	1	000145	Couronne
	8	009443	Boulon H10 35
	8	009646	Rondelle plate MU20
22	2	292105	Demi protecteur
	4	009170	Vis H10 20
	4	009781	Rondelle JZC10
23	2<	042011	Roulement
24	1	272006	Ecrou à créneaux
	1	009812	Goupille fendue V6,3x50
25	1	272007	Bouchon
26	6	009960	Graisseur hydro 10x150
27	1<	292108	Entretoise de cuve
28	1	397130	Etrier
29	1	373050	Secteur de basculement
	3	009441	Boulon H10 25
	3	009665	Rondelle éventail AZ10
30	1	383142	Carter de protection
	3	009128	Vis H6 12
	3	009712	Rondelle plate LU6
31	1	413014	Axe et pignon de volant
	1<	009875	Clavette 2BD 6x6x30
32	1	413013	Palier
	2	009442	Boulon H10 30
	2	009665	Rondelle éventail AZ10
33	1	373112	Volant
	1	009440	Vis H10 20
	1	009781	Rondelle JZC10
34	1<	293100	Axe d'entraînement
	1<	009878	Clavette 2BD 8x7x40
35	1<	000915	Roulement 32206
36	1<	000911	Roulement 30206
37	1	273082	Poulie aluminium
	1	009373	Ecrou Nylstop HM16
	1	009640	Rondelle plate LU16
38(1)	1<	013007	Roue 95 dents - 12,7
38(2)	1<	023055	Roue 72 dents - 12,7
	1	009373	Ecrou Nylstop HM16
	1	009640	Rondelle plate LU16
39	1	397140	Système blocage
	2	009425	Boulon H8 20
	2	009664	Rondelle éventail AZ8
50	1	414070	Porte de Capot
	2	009150	Vis H8 16 Zinguée
	2	009780	Rondelle JZC8
	2	009378	Ecrou embase M8
51	2	397340	Charnière
	8	009150	Vis H8 16 Zinguée
	8	009614	Rondelle plate MU8
	8	009397	Ecrou cage rapide M8
52	2	414113	Grenouillère flexible
	6	009118	Vis HM5 12
	6	009707	Rondelle MU5
53	2	414025	Support moteur
	3	009183	Vis H10 120
	6	009721	Rondelle plate LU10
	3	009369	Ecrou frein H10
54	1	414018	Support capot
	2	009151	Vis H8 20
	2	009714	Rondelle plate MU8
	2	009368	Ecrou frein H8
55	1	414065	Capot
	4	009170	Vis H10 20
	8	009721	Rondelle plate LU10
	4	009369	Ecrou frein H10

OPTIONS MOTORISATIONS

Moteur essence Robin EY20DU

Rep	Qté	Réf	Désignation
60	1	274170	Moteur
	4	009155	Vis H8 40 zinguée
	4	009378	Ecrou embase H8
	4	009614	Rondelle plate MU8
61	1	384018	Poulie
	1	009313	Vis UNF3/8 32
	1	009722	Rondelle LLU10
	1	009872	Clavette 4,76 lg 38 2BD
62	1	294123	Courroie A56
65	1	414084	Protection haute
	4	009397	Ecrou cage rapide H8
	4	009151	Vis H8 20
	4	009780	Rondelle JZC8
66	1	414085	Protec. basse thermique
	4	009397	Ecrou cage rapide H8
	4	009151	Vis H8 20
	4	009780	Rondelle JZC8
67	1	294133	Arrêt d'Urgence

Moteur essence Honda G200

Rep	Qté	Réf	Désignation
60	1	294047	Moteur
	4	009155	Vis H8 40 zinguée
	4	009378	Ecrou embase H8
	4	009614	Rondelle plate MU8
61	1	384019	Poulie
	1	009312	Vis UNF5/16 32
	1	009715	Rondelle plate LLU8
	1	009872	Clavette 4,76 lg 38 2BD
62	1	274047	Courroie A55
65	1	414084	Protection haute
	4	009397	Ecrou cage rapide H8
	4	009151	Vis H8 20
	4	009780	Rondelle JZC8
66	1	414085	Protec. basse thermique
	4	009397	Ecrou cage rapide H8
	4	009151	Vis H8 20
	4	009780	Rondelle JZC8
67	1	294133	Arrêt d'Urgence

Moteur essence Robin EH12B

Rep	Qté	Réf	Désignation
60	1	274155	Moteur
	4	009155	Vis H8 40 zinguée
	4	009378	Ecrou embase H8
	4	009614	Rondelle plate MU8
61	1	397560	Poulie
	1	009153	Vis H8 30
	1	009715	Rondelle plate LLU8
	1	009872	Clavette 4,76 lg 38 2BD
62	1	294123	Courroie A56
65	1	414084	Protection haute
	4	009397	Ecrou cage rapide H8
	4	009151	Vis H8 20
	4	009780	Rondelle JZC8
66	1	414085	Protec. basse thermique
	4	009397	Ecrou cage rapide H8
	4	009151	Vis H8 20
	4	009780	Rondelle JZC8
67	1	294133	Arrêt d'Urgence

Moteur essence Honda GX120LX

Rep	Qté	Réf	Désignation
60	1	274156	Moteur
	4	009155	Vis H8 40 zinguée
	4	009378	Ecrou embase H8
	4	009614	Rondelle plate MU8
61	1	384018	Poulie
	1	009150	Vis H8 16
	1	009715	Rondelle plate LLU8
	1	009872	Clavette 4,76 lg 38 2BD
62	1	294123	Courroie A56
65	1	414084	Protection haute
	4	009397	Ecrou cage rapide H8
	4	009151	Vis H8 20
	4	009780	Rondelle JZC8
66	1	414085	Protec. basse thermique
	4	009397	Ecrou cage rapide H8
	4	009151	Vis H8 20
	4	009780	Rondelle JZC8
67	1	294133	Arrêt d'Urgence

Moteur Diesel Robin DY23B

Rep	Qté	Réf	Désignation
60	1	274125	Moteur
69	1	414088	Support moteur
	1	009151	Vis H8 20 zinguée
	1	009378	Ecrou embase H8
	4	009155	Vis H8 40 zinguée
	4	009378	Ecrou embase H8
	4	009614	Rondelle plate MU8
63	1	034018	Pignon 12 d.
	1	009150	Vis H8 16 zinguée
	1	009715	Rondelle plate LLU8
	1	009872	Clavette 4,76 lg 38 2BD
64	1	294006	Chaîne 12,7-92 m.
65	1	414084	Protection haute
	4	009397	Ecrou cage rapide H8
	4	009151	Vis H8 20
	4	009780	Rondelle JZC8
66	1	414085	Protec. basse thermique
	4	009397	Ecrou cage rapide H8
	4	009151	Vis H8 20
	4	009780	Rondelle JZC8
68	1	007022	Bouchon

Moteur essence Briggs & Str. Inteck 5,5 ch

Rep	Qté	Réf	Désignation
60	1	274122	Moteur
69	1	414088	Support moteur
	2	009440	Boulon H10 20
	2	009665	Rondelle AZ 10
	2	009280	Vis FHC8 20 TF 90°
	2	009378	Ecrou embase H8
	4	009155	Vis H8 40 zinguée
	4	009378	Ecrou embase H8
	4	009614	Rondelle plate MU8
61	1	397710	Poulie
	1	009311	Vis UNF5/16 16
	1	009715	Rondelle plate LLU8
	1	009872	Clavette 4,76 lg 38 2BD
62	1	294123	Courroie A56
65	1	414084	Protection haute
	4	009397	Ecrou cage rapide H8
	4	009151	Vis H8 20
	4	009780	Rondelle JZC8
66	1	414086	Protec. basse B&S 5,5ch
	4	009397	Ecrou cage rapide H8
	4	009151	Vis H8 20
	4	009780	Rondelle JZC8
67	1	294133	Arrêt d'Urgence
	1	294145	Adaptateur arrêt urgence

Moteur essence Lombardini LGA226

Rep	Qté	Réf	Désignation
60	1	294050	Moteur
	4	009151	Vis H8 20 zinguée
	4	009378	Ecrou embase H8
	4	009614	Rondelle plate MU8
61	1	397710	Poulie
	1	009311	Vis UNF5/16 16
	1	009715	Rondelle plate LLU8
	1	009872	Clavette 4,76 lg 38 2BD
62	1	294123	Courroie A56
65	1	414084	Protection haute
	4	009397	Ecrou cage rapide H8
	4	009151	Vis H8 20
	4	009780	Rondelle JZC8
66	1	414085	Protec. basse thermique
	4	009397	Ecrou cage rapide H8
	4	009151	Vis H8 20
	4	009780	Rondelle JZC8
67	1	294133	Arrêt d'Urgence

Moteur électrique mono 1,5 kW

Rep	Qté	Réf	Désignation
65	1	397370	Moteur + poulie
	4	009153	Vis H8 30 zinguée
	4	009378	Ecrou embase H8
	4	009614	Rondelle plate MU8
61	1	384023	Poulie
	1	009877	Clavette 8x7x30 1BR
62	1	294123	Courroie A56
65	1	414084	Protection haute
	4	009397	Ecrou cage rapide H8
	4	009151	Vis H8 20
	4	009780	Rondelle JZC8
66	1	414087	Protec. basse électrique
	4	009397	Ecrou cage rapide H8
	4	009151	Vis H8 20
	4	009780	Rondelle JZC8
68	1	007022	Bouchon
69	1	414011	Interrupteur
70	1	9BCD50	Condensateur 50 mF