Plan et notice de montage Abri Payolle
Pin Classe 2, 5.00x3.00

Date : 12/2020	A.C.

chausson MATÉRIAUX

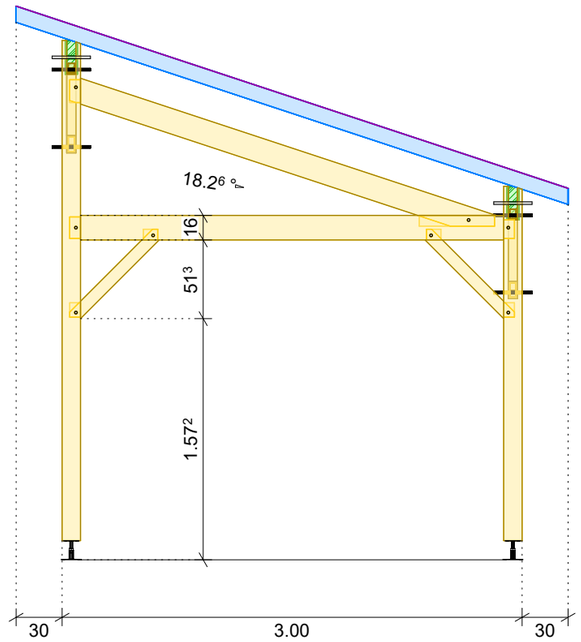

Les poteaux sont avec surlongueur à recouper sur chantier pour pallier à des défauts de niveau

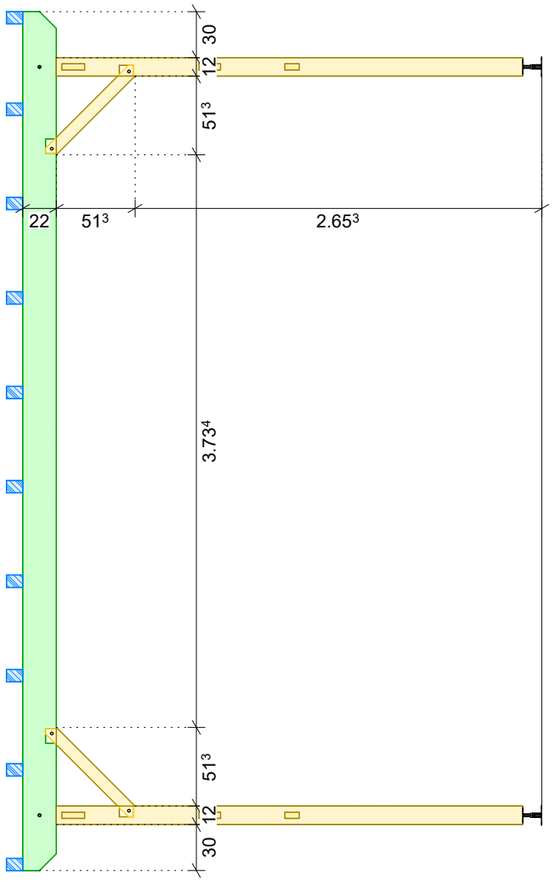

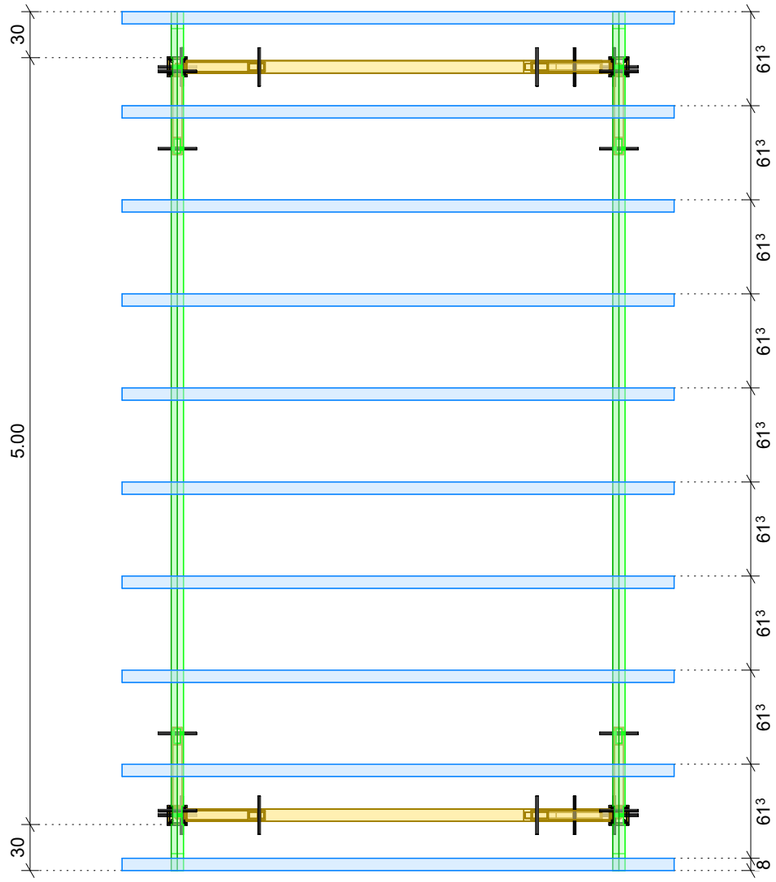

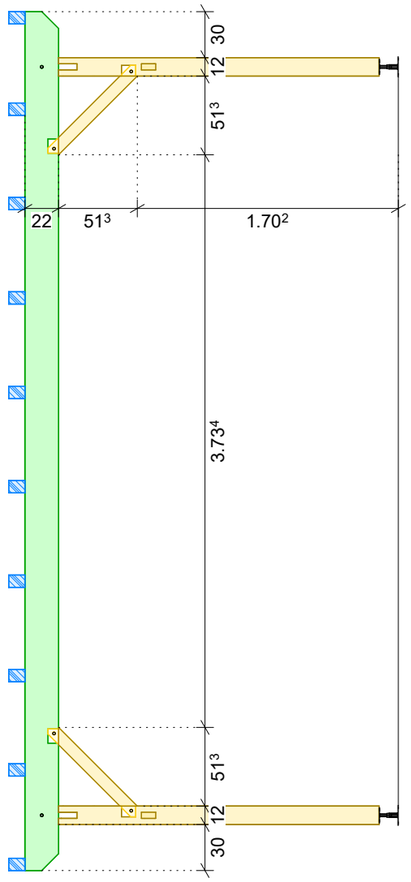

Etape de montage de l'abri Payolle

Conseil : Les pieds de poteau sont réglables en hauteur,
cela peux permettre de corriger les défauts de planéité du sol

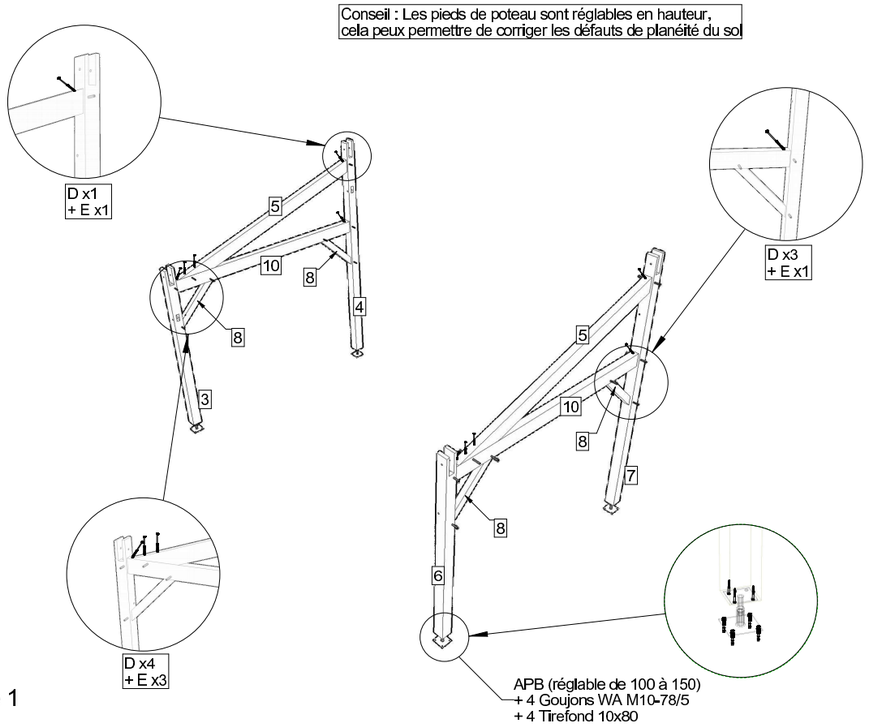

Etape 1

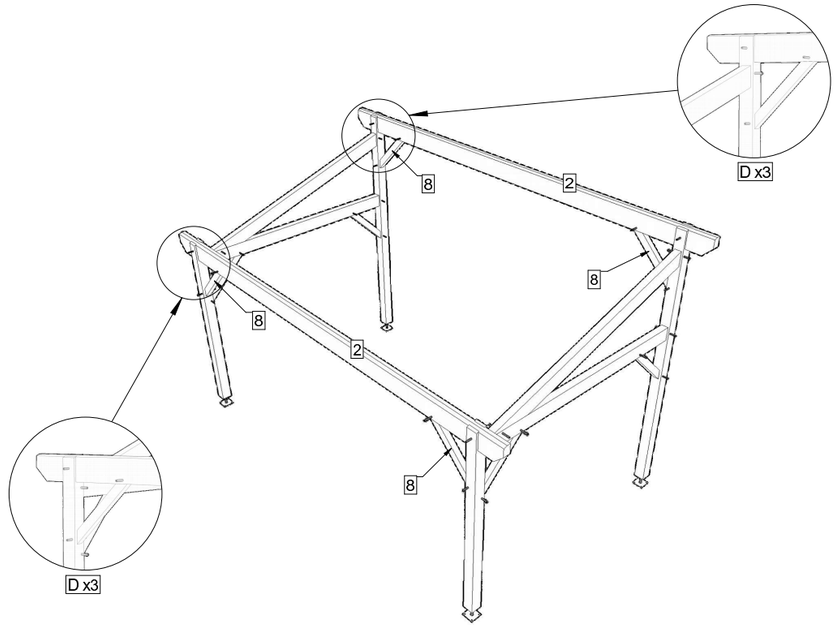

Etape 2

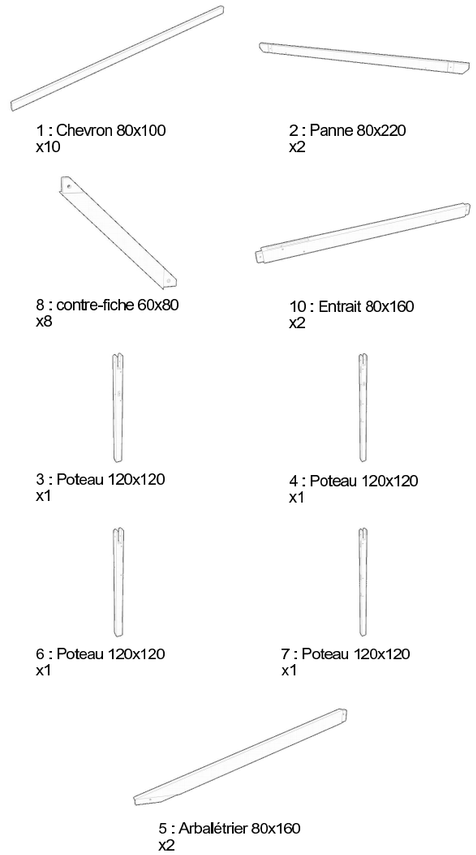

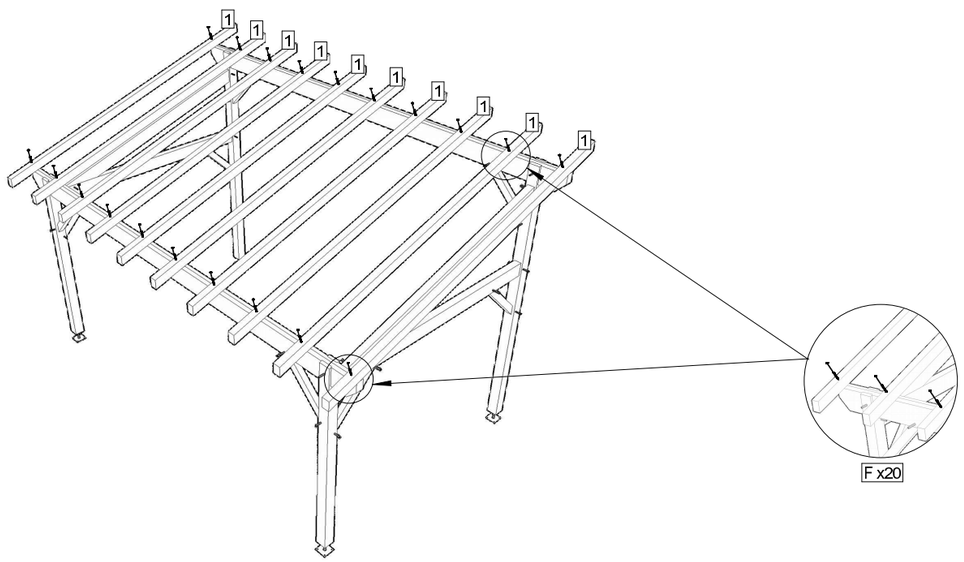

Etape 3

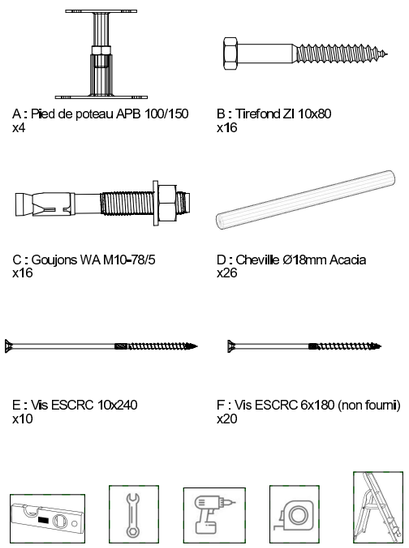

Date : 12/2020	A.C.

chausson MATÉRIAUX

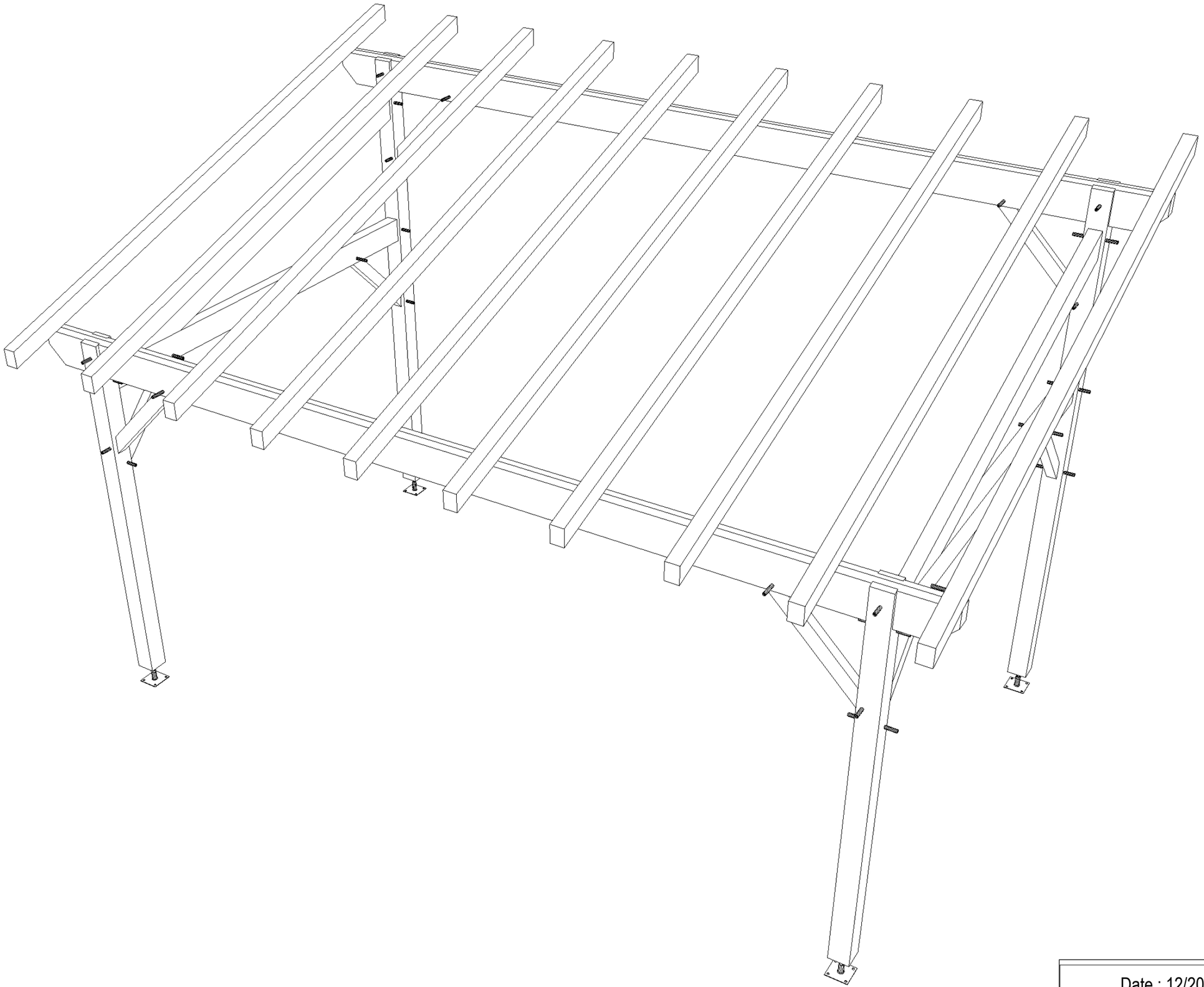

Date : 12/2020	A.C.

chausson MATÉRIAUX