Brosserie THOMAS s.a.

FICHE TECHNIQUE PRODUIT

REFERENCE	GENCOD
135	3 166720001356

DESIGNATION : *BALAI MIQUET EXTERIEUR GROS TRAVAUX*

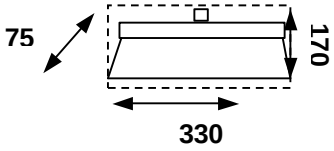

ENCOMBREMENT DU PRODUIT

COMPOSANTS

- MONTURE BOIS LAQUE ROUGE
- DIMENSIONS MONTURE 255 x 45
- DOUILLE A VIS POLYPROPYLENE
- FIBRE PURE BASSINE NOIRE VEGETALE HUILEE
- SORTIE FIBRE 130 mm
- NOMBRE DE RANGEES 3
- NOMBRE DE TOUFFES 38
- AGRAFAGE FIL Diam 1,4

PACKAGING

PRESENTATION : ETIQ. ADHESIVE

CONDITIONNEMENT

COLISAGE : 25
Type colis : CARTON 2
Poids du produit : 0,340 kg

PALETTE :
Nbre colis de base 5
Nbre de couches : 5
Nbre colis au total : 25
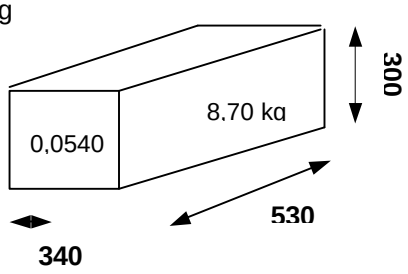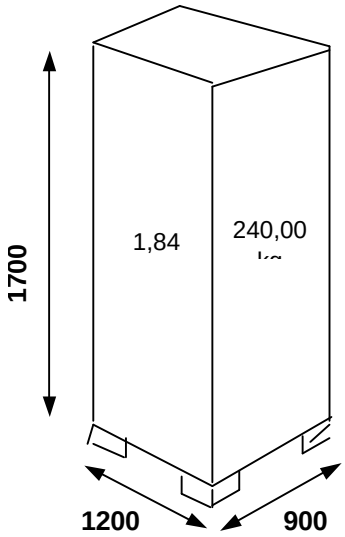
Qté totale : 625