Meuleuse Angulaire Combi - 0 603 278 323 - PWS 700

www.powertools-aftersalesservice.com

BOSCH

Article	Référence à 10 chiffres	Désignation	shéma	Prix	Quantité	Groupe de prix
1	1 605 108 127	Carter De Moteur VERT	1	-,-	1	22
2	1 604 220 272	Épanouissement Polaire 220-230V	1	-,-	1	32
3/50	1 606 610 121	Ventilateur	1	-,-	1	11
4	1 607 200 086	Commutateur	1	-,-	1	23
4/10	2 910 110 048	Vis à tête cylindrique DIN 85-AM3x6-CUZN	1	-,-	2	10
6	2 600 703 012	Manchon Ø6,5-Ø6,9x95 MM	1	-,-	1	13
6	2 600 703 011	Manchon Ø8,3-Ø9,4x95 MM	1	-,-	1	13
6	2 600 703 013	Manchon Ø7,6-Ø8,2x95 MM	1	-,-	1	13
7	1 601 302 017	Collier De Fixation	1	-,-	1	10
9	1 601 118 177	Plaque De Marque	1	-,-	1	13
12	1 607 328 029	Filtre D'antiparasitage	1	-,-	1	16
13	2 600 905 032	Roulement A Billes Rigide 7x19x6	1	-,-	1	17
14	1 600 905 032	Roulement A Billes Rigide 8x22x7	1	-,-	1	18
17	1 601 118 154	Plaque De Marque	1	-,-	1	13
18	1 604 611 026	Ressort De Compression	1	-,-	1	10
21	1 605 806 429	Carter D'engrenages NOIR	1	-,-	1	20
22	1 602 319 002	Curseur De Reglage	1	-,-	1	11
23	1 602 026 057	Poignee D'interrupteur NOIR	1	-,-	1	11
25	1 600 508 005	Couvercle De Carter VERT	1	-,-	1	16
26	1 600 502 020	Douille Caoutchouc	1	-,-	1	11
27	1 600 206 025	Bague En Caoutchouc	1	-,-	1	12
28	1 605 805 061	Flasque De Palier	1	-,-	1	22
29	1 601 328 005	Deflecteur D'air	1	-,-	1	12
32	1 603 523 110	Broche De Rectifieuse M14, SW17	1	-,-	1	20
35	1 600 136 012	Rondelle De Compensation 0,1 MM ÉPAIS	1	-,-	1	10
35	1 600 136 010	Rondelle De Compensation 0,2 MM ÉPAIS	1	-,-	1	10
35	1 600 136 011	Rondelle De Compensation 0,3 MM ÉPAIS	1	-,-	1	10
36	1 600 150 011	Rondelle Elastique	1	-,-	1	10
38	1 606 333 606	Couronne D'angle Z=36	1	-,-	1	23
39	1 604 652 013	Ressort Spiral	1	-,-	2	11
40	2 916 660 009	Anneau de retenue DIN 472-25x1,2MM	1	-,-	1	13
41	1 600 910 018	Douille à aiguilles Ø8xØ12x8 MM	1	-,-	1	16
43	1 606 333 605	Roue Conique Z=11	1	-,-	1	15

Article	Référence à 10 chiffres	Désignation	shéma	Prix	Quantité	Groupe de prix
45	1 603 300 016	Ecrou Hex M7, SW10	1	-,-	1	11
47	2 910 211 018	Vis à Tôle DIN 7971-ST3,9x13-F	1	-,-	1	10
48	2 910 211 005	Vis à Tôle DIN 7971-ST2,9x9,5-F	1	-,-	4	10
49	2 912 401 420	Vis à Tôle DIN7981-ST3,9x19-F-Z	1	-,-	4	10
50	2 912 401 420	Vis à Tôle DIN7981-ST3,9x19-F-Z	1	-,-	1	10
53	1 604 448 015	Cable De Connexion	1	-,-	1	10
54	1 604 448 016	Cable De Connexion	1	-,-	1	10
55	2 912 401 420	Vis à Tôle DIN7981-ST3,9x19-F-Z	1	-,-	4	10
650/10	2 602 025 067	Poignee Auxiliaire M10, Ø32,5x105 MM	2	-,-	1	15
650/20	1 603 345 043	Ecrou Cylindrique M14	2	-,-	1	23
650/30	1 607 950 052	Cle A Ergots	2	-,-	1	15
650/40	2 605 703 014	Flasque Ø22,3xØ42 MM	2	-,-	1	20
650/40/20	1 600 210 039	Joint torique 20,35x1,78 MM	2	-,-	1	10
650/50	2 607 950 511	Cle A Fourche Simple SW17	2	-,-	1	15
652	2 605 510 125	Capot De Protection Ø 115 MM(4 1/2")	2	-,-	1	32
652/20	2 910 022 197	Vis à tête cylindrique DIN 84-M 6x16-8.8	2	-,-	1	10
803	1 604 010 429	Induit Avec Ventilateur 220-230V	1	-,-	1	39
805	1 607 000 386	Câble d alimentation EU 230V 4,15m 2 x 1,0mm H05 RN-F	1	-,-	1	26
808	1 601 106 032	Plaque signalétique 26x52 MM	1	-,-	1	13
810	1 607 014 116	Jeu De Balais	1	-,-	1	23
816	2 601 323 021	Porte-Balais	1	-,-	2	11
838	1 607 000 943	Couronne D'angle	1	-,-	1	32
896	1 603 340 027	Ecrou De Blocage Rapide M14, SDS-CLIC	2	-,-	1	37

Instructions de lubrification pour le produit : Meuleuse Angulaire Combi - 0 603 278 323 - PWS 700

Pos.	Désignation	Instructions	Lubrifiant	Quantité
	LOGEMENT DE L'ENGRENAGE	GRAISSER LES PARTIES, REMPLIR LE RESTE DANS L'ESPACE D'ENGRENAGE	1.605.430.003 Bosch	9-11 g
	Roue/pignon	GRAISSER LES DENTS	1.605.430.003 Bosch	
41	DOUILLE D'AIGUILLE	* REMPLIR DE 1/2	1.605.430.003 Bosch	
41	PALIER LISSE	* fourni imprégné, si non graissé, laisser tremper 3 heures dans de l'huile	3.605.430.008 Bosch	
13,14,42,(42=28,(28=828,(838))	ROULEMENT À BILLES À GORGES PROFONDES	* REMPLIR À 2/3	1 615 430 020 Bosch	
37	BAGUE À LÈVRES	HUILER	SAE 20 W HUILE MINÉRALE (DISPONIBLE DANS LE COMMERCE)	
13,14,65,64	ROULEMENT À BILLES À GORGES PROFONDES	* si non graissé	1.615.430.001 Bosch	
26,27	DOUILLE EN CAOUTCHOUC / RONDELLE EN CAOUTCHOUC	HUILER	SAE 20 W HUILE MINÉRALE (DISPONIBLE DANS LE COMMERCE)	
	.	* SI ROULEMENT N'EST PAS GRAISSÉ	SAE 20 W HUILE MINÉRALE (DISPONIBLE DANS LE COMMERCE)	
68	BAGUE À LÈVRES	REMPLIR L'ESPACE VIDE ENTRE LES LÈVRES D'ÉTANCHÉITÉ	1.615.430.001 Bosch	
29, 71	PARTIES GLISSANTES	ENDUIRE LES SURFACES DE GLISSAGE, GRAISSER LES PARTIES	1 615 430 020 Bosch	
824 (24)	ARBRE CANNELÉ / PARTIES	Groupes de composants sont fournis graissés	1 615 430 020 Bosch	
830(30)(23,24,30/1,35,36,51,65)	PALIER D'ENTRAÎNEMENT / PARTIES	Groupes de composants sont fournis graissés	1 615 430 020 Bosch	
30/1	CAGE DU BUTÉE À AIGUILLES	Pièce est fournie graissée	1 615 430 020 Bosch	
66	PALIER LISSE	Pièce est fournie graissée	1 615 430 020 Bosch	
46/04,55,56,57,58,59,60	RONDELLE ÉLASTIQUE	HUILER	SAE 20 W HUILE MINÉRALE (DISPONIBLE DANS LE COMMERCE)	
54	DOUILLE EN CAOUTCHOUC	HUILER	SAE 20 W HUILE MINÉRALE (DISPONIBLE DANS LE COMMERCE)	
	.	* SI ROULEMENT N'EST PAS GRAISSÉ	SAE 20 W HUILE MINÉRALE (DISPONIBLE DANS LE COMMERCE)	

Informations produit Meuleuse Angulaire Combi - 0 603 278 323 - PWS 700

N° de produit	0 603 278 323
Désignation	159.646; Meuleuse Angulaire Combi
Texte DIN	
ID_Ext_Texte	0
Description_Exploitation	PWS 700
Tension_1	230 V
ID_Produit_Pays	F

Figure - Type E

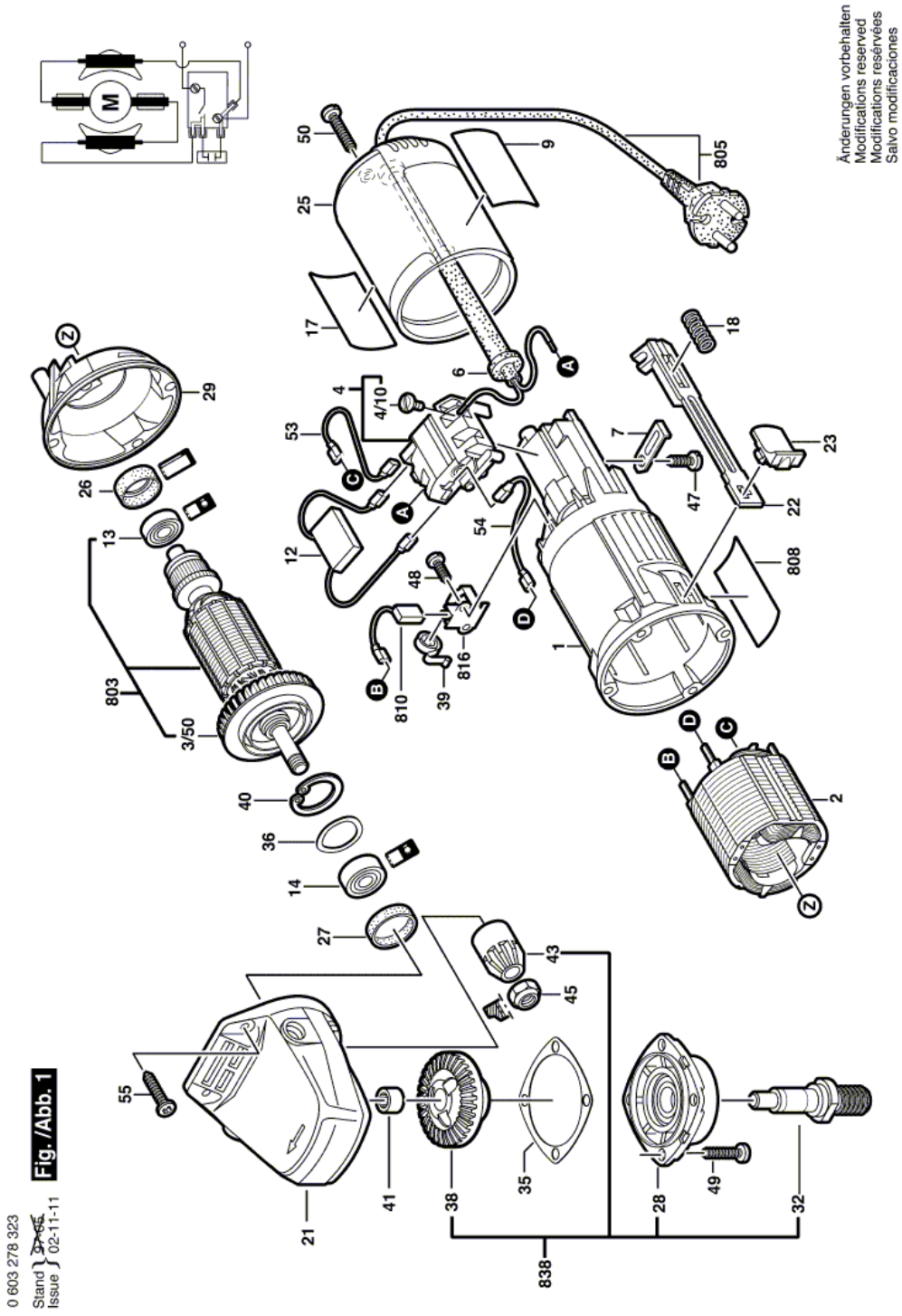
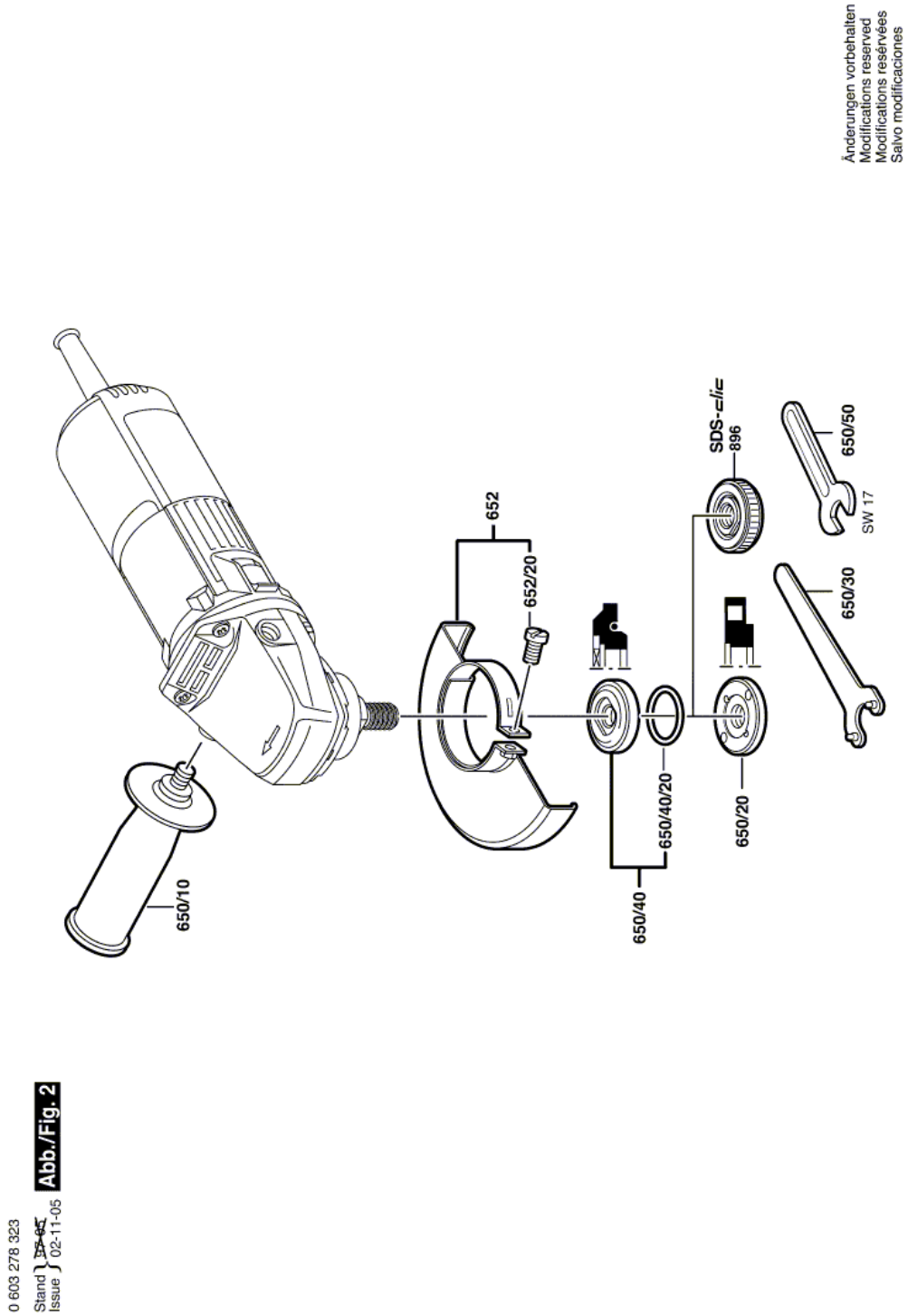
Figure - Type E